Verre-regard haute pression type 520 PN 63-400

Avec raccordement à bride selon DIN EN 1092-1

Type 520



Avec raccordement à bride selon DIN EN 1092-1

UTILISATION

Les hublots d'observation haute pression de type 520 servent à observer le niveau et l'écoulement dans les tuyauteries.
Ils permettent une surveillance fiable du fonctionnement et des performances d'appareils individuels ainsi que d'installations complètes. Les hublots d'observation haute pression de type 520 sont conçus pour une installation entre brides conformes à DIN EN 1092-1.

Conditions d'exploitation:	
Température: (en fonction du verre et du joint)	≤ 280 °C verre borosilicaté DIN 7080 ≤ 300 °C verre borosilicaté DIN 7080 avec protection en mica
Pression:	≤ 63 bar(g) à 400 bar(g)

Matériaux:	
Corps:	1.4571
Verre:	verre borosilicaté DIN 7080 verre borosilicaté DIN 7080 avec protection en mica
Joint:	Graphite / Acier inoxydable
Vis:	A2-70 / A4-70
Matériaux spéciaux sur demande	

REMARQUE DE MONTAGE

Il faut toujours utiliser des joints adaptés aux surfaces d'étanchéité. Le matériau des boulons doit être équivalent ou de qualité supérieure à celui de la bride. Dans la mesure du possible, le filetage ainsi que la tête de la vis devraient être lubrifiés avec un lubrifiant approprié.

DESSIN

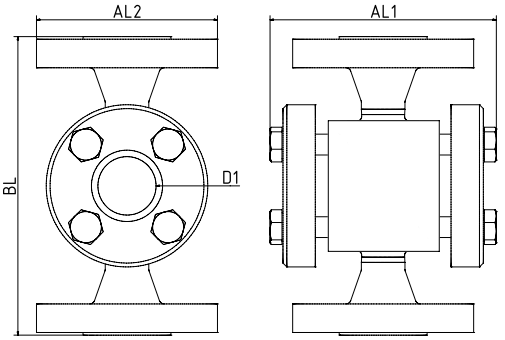

Verre-regard haute pression type 520 PN 63-400

Avec raccordement à bride selon DIN EN 1092-1

Type 520

PN	DN	BL[1]	D1[1]	AL1[1]	AL2[1]
63	25	230	45	175	140
	40	260	45	185	170
	50	300	65	211	185
	65	340	8	239	220
	80	380	80	264	250
	100	430	125	324	300
	125	500	125	354	350
	150	550	160	435	400
	200	650	160	505	480
100	25	230	45	175	140
	40	260	45	190	170
	50	300	65	211	195
	65	340	65	239	220
	80	380	80	274	250
	100	430	125	354	290
	125	500	125	397	350
160	25	230	45	175	140
	40	260	45	195	170
	50	300	65	241	195
	65	340	65	296	220
	80	380	80	294	250
250	25	230	48	196	150
	40	290	48	221	185
	50	300	65	255	200
	65	340	65	279	230
	80	380	80	334	225
320	25	230	20	186	160
	40	260	20	201	195
	50	300	30	230	210
	65	340	30	254	225
	80	380	48	289	275
400	25	280	20	210	180
	40	320	20	220	220
	50	370	30	240	235

1) Toutes les dimensions sont exécutées conformément à la norme, dans la mesure où cela est constructivement possible. Dans le cas contraire, les indications de la confirmation de commande et du dessin du client s'appliquent.

CODE PRODUIT

Exemple pour expliquer la composition du code

11 - 520 - 5 - 3 - 1 - 1 - 7 - 000

GROUPE	TYPE	DN	PN	CORPS	VERRE	JOINT	VARIANTE
11	520	3) 25 4) 40 5) 50 6) 65 7) 80 8) 100 9) 125 10) 150 11) 200	2) 63 3) 100 4) 160 5) 250 6) 320 7) 400	1) 1.4571 8) Spécial	1) verre borosilicaté DIN 7080 4) verre borosilicaté DIN 7080 + mica 5) META®-verre	7) graphite / acier inoxydable	000) standard

Sauf indication contraire, la norme d'usine mise en évidence est livrée.

EXEMPLE

Le code produit 11-520-5-3-1-1-7-000 correspond à l'exécution standard:
ACI type 520
DN 50
PN 100
Corps 1.4571
Brides de recouvrement 1.4571
verre borosilicaté DIN 7080
joint Graphite / acier inoxydable

ACCESSOIRES EN OPTION

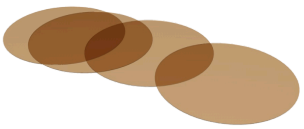

Disques en mica ronds

> jusqu'à 320 °C avec verre borosilicaté DIN 7080

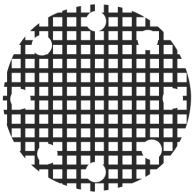

fenêtre grillagée de protection contre les chocs



Hublot d'observation de sécurité fusionné au métal

> pour les applications de sécurité



Lampes LED

> pour les zones Ex et non-Ex

Pour des milieux agressifs, la vapeur ou des pressions de service > 160 bar(g), on utilise des disques en mica pour protéger les verres.

REMARQUE !

Les limites de pression-température s'appliquent conformément à DIN EN 1092-1!

Notre outil du même nom est disponible à cet effet sur notre site web.
(www.aci24.com, dans la catégorie Service, sous-rubrique Outils)

ACI Industriearmaturen GmbH

info@aci24.com
+49 (0) 2461 91634 00
www.aci24.com
+49 (0) 2461 91634 44
Königskamp 19 · 52428 Jülich · Allemagne

20112026 - Sous réserve de modifications techniques et d'erreurs !