Korkeapaineinen näkölasi tyyppi 520 PN 63-400

Laippaliitännällä DIN EN 1092-1:n mukaisesti

Tyyppi 520



Laippaliitännät DIN EN 1092-1:n mukaisesti

KÄYTTÖ

Tyypin 520 korkeapaineiset näkölasit on tarkoitettu putkistojen pinnankorkeuden ja virtauksen tarkkailuun.
Ne mahdollistavat toiminnon ja suorituskyvyn luotettavan valvonnan yksittäisille laitteille sekä koko laitoksille. Tyypin 520 korkeapaineiset näkölasit on suunniteltu asennettaviksi laippojen väliin DIN EN 1092-1 -standardin mukaisesti.

Käyttöolosuhteet:	
Lämpötila: (riippuen lasista ja tiivisteestä)	≤ 280 °C Borosilikaattilasi DIN 7080 ≤ 300 °C Borosilikaattilasi DIN 7080 kiillesuojattu
Paine:	≤ 63 bar(g) – 400 bar(g)

Materiaalit:	
Kotelon materiaali:	1.4571
Lasi:	Borosilikaattilasi DIN 7080 Borosilikaattilasi DIN 7080 mikasuojattu
Tiiviste:	Grafiitti / ruostumaton teräs
Ruuvit:	A2-70 / A4-70
Erikoismateriaalit pyynnöstä	

ASENNUSOHJE

On aina käytettävä tiivisteitä, jotka sopivat tiivistyspintoihin. Ruuvin materiaali tulisi valita yhtä hyväksi tai paremmaksi kuin laipan materiaali. Mahdollisuuksien mukaan sekä ruuvin kierre että ruuvin kanta tulisi käsitellä sopivalla voiteluaineella.

PIIRUSTUS

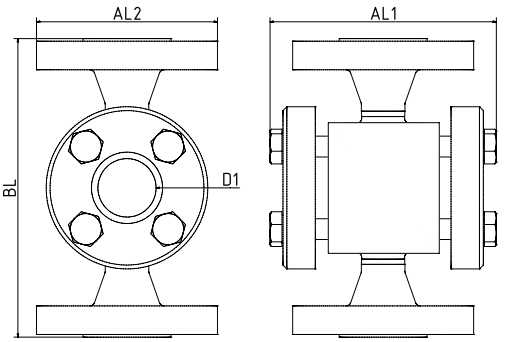

Korkeapaineinen näkölasi tyyppi 520 PN 63-400

Laippaliitännällä DIN EN 1092-1:n mukaisesti

Tyyppi 520

PN	DN	BL[1]	D1[1]	AL1[1]	AL2[1]
63	25	230	45	175	140
	40	260	45	185	170
	50	300	65	211	185
	65	340	8	239	220
	80	380	80	264	250
	100	430	125	324	300
	125	500	125	354	350
	150	550	160	435	400
	200	650	160	505	480
100	25	230	45	175	140
	40	260	45	190	170
	50	300	65	211	195
	65	340	65	239	220
	80	380	80	274	250
	100	430	125	354	290
	125	500	125	397	350
160	25	230	45	175	140
	40	260	45	195	170
	50	300	65	241	195
	65	340	65	296	220
	80	380	80	294	250
250	25	230	48	196	150
	40	290	48	221	185
	50	300	65	255	200
	65	340	65	279	230
	80	380	80	334	225
320	25	230	20	186	160
	40	260	20	201	195
	50	300	30	230	210
	65	340	30	254	225
	80	380	48	289	275
400	25	280	20	210	180
	40	320	20	220	220
	50	370	30	240	235

1) Kaikki mitat suoritetaan – mikäli se on rakenteellisesti mahdollista – standardin mukaisesti. Muussa tapauksessa sovelletaan tilausvahvistuksen ja asiakkaan piirustuksen tietoja.

Korkeapaineinen näkölasi tyyppi 520 PN 63-400

Laippaliitännällä DIN EN 1092-1:n mukaisesti

TUOTEKOODI

Esimerkki koodin rakenteen selventämiseksi

11 - 520 - 5 - 3 - 1 - 1 - 7 - 000

RYHMÄ	TYYPPI	DN	PN	KOTELO	LASI	TIIVISTE	VARIANTTI
11	520	3) 25 4) 40 5) 50 6) 65 7) 80 8) 100 9) 125 10) 150 11) 200	2) 63 3) 100 4) 160 5) 250 6) 320 7) 400	1) 1.4571 8) Erikois	1) Borosilikaattilasi DIN 7080 4) Borosilikaattilasi DIN 7080 + kiille 5) META®-lasi	7) Grafiitti / ruostumaton teräs	000) Vakio

Ellei toisin ole ilmoitettu, toimitetaan korostettu tehdasstandardi.

ESIMERKKI

Tuotekoodi 11-520-5-3-1-1-7-000 vastaa vakiomallia:
ACI tyyppi 520
DN 50
PN 100
Kotelo 1.4571
Kansilaipat 1.4571
Borosilikaattilasi DIN 7080
Tiiviste Grafiitti / Ruostumaton teräs

VALINNAISET LISÄVARUSTEET

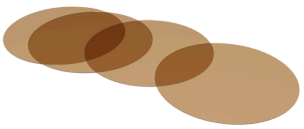

Pyöreät Kiillelevyt

> enintään 320 °C borosilikaattilasilla DIN 7080

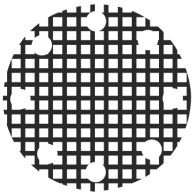

Suojaristikolla varustettu näkölasi



Metallisesti sulatettu turvanäkölasi

> turvallisuussovelluksiin



LED-valaisimet

> Ex- ja ei-Ex-alueille

Aggressiivisille aineille, höyrylle tai käyttöpaineille > 160 bar(g) käytetään kiillelevyjä lasien suojaksi.

HUOMAUTUS !

Paine–lämpötilarajat määräytyvät standardin mukaan DIN EN 1092-1!

Tätä varten verkkosivustollamme on samanniminen työkalu.
(www.aci24.com, kohdassa Palvelut, alakohdassa Työkalut)

ACI Industriearmaturen GmbH

info@aci24.com
+49 (0) 2461 91634 00
www.aci24.com
+49 (0) 2461 91634 44
Königskamp 19 · 52428 Jülich · Saksa