Näkölasin huuhtelulaite SV3

säiliön näkölaseille PN 2,5

SV3



Näkölaseille DIN 28120:n mukaisesti, enintään 2,5 bar(g).

KÄYTTÖ

Näkölasin huuhtelulaite SV3 on tarkoitettu näkölasien kohdennettuun puhdistukseen säiliöissä, reaktoreissa tai prosessilaitoksissa. Se takaa selkeän näkyvyyden prosessin valvonnassa ja soveltuu jaksottaiseen tai jatkuvaan käyttöön.

Käyttöolosuhteet:	
Lämpötila:	≤ 200 °C PTFE-tiivisteellä (vakio) ≤ 400 °C grafiittitiivisteellä
Paine:	enintään 2,5 bar(g)

ASENNUSOHJE

Asennus suoritetaan ruuvaamalla yksikkö runkolaippaan paineenkestävin kierteisin liitoksin käyttäen muoto- ja aineenkestävää välitiivistettä. Kansilaippa on varustettava tätä varten tarkasti mitoitetulla aksiaalisella läpivientireiällä. Liitoskierteiden tiivistys on tehtävä työmaalla käyttöolosuhteisiin sopivalla tiivistemateriaalilla (esim. PTFE-tiivistenauha tai nestemäinen kierretiiviste), jotta liitoksesta tulee pysyvästi paineenkestävä.

PIIRUSTUS

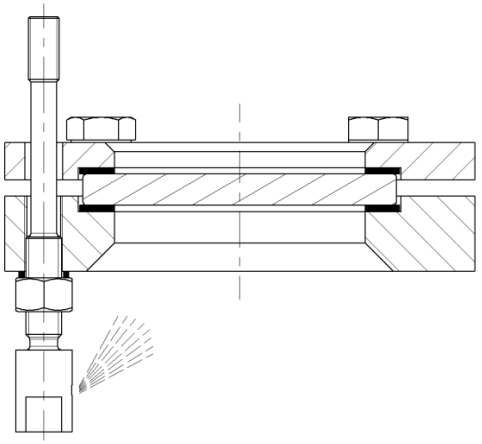

Puhdistusaineen valinnassa on otettava huomioon näkölasilevyn lämpötilanvaihtokestävyys (katso tätä varten kunkin lasin tekniset tietolehdet).

VIRTAUSPARAMETRIT

Virtausparametrit: vesi, 20°C					
Paine	[bar(g)]	2	4	6	25
Virtausnopeus	[m/s]	20	28	35	71
Tilavuusvirta	[l/min]	3,8	5,3	6,5	13,3
Tilavuusvirta	[l/h]	226	320	392	800

Laitoksen ylläpitäjän on varmistettava, että huuhtelunesteen suihkupaine ei ylitä säiliön suurinta sallittua painetta.

OSAT JA MATERIAALIT – TAULUKKO

Osat ja materiaalit:		
1	Näkölasin huuhtelulaite	1.4571
2	Tiivisteet	PTFE tai grafiitti
3	Vastamutteri	A4-70

Näkölasin huuhtelulaite SV3

säiliön näkölaseille PN 2,5

SV3

TUOTEKOODI

Esimerkki koodin rakenteen selventämiseksi

11 - SV3 - 1 - 2 - 00000

GRUPPE	TYP	MATERIAL	ANSCHLUSS	VARIANTE
11	SV3	1) 1.4571	2) Kierrepää G 1/4\"	Vakio
		9) Erikoismateriaali		HT) Korkean lämpötilan

HT-versio ainoastaan grafiittitiivisteellä

Ellei toisin ole mainittu, toimitetaan korostettu tehdasstandardi.

ESIMERKKI

Tuotekoodi 11-SV3-1-2-00000 vastaa vakiomallia:
ACI Näkölasin huuhtelulaite tyyppi SV3
Näkölaseille, tyyppi 317 ja 318
Näkölasin huuhtelulaite 1.4571
Lukkomutteri A4-70
Tiivisteet PTFE
Liitäntä: kierrepää G 1/8"

RAKENNE

1. Näkölasin huuhtelulaite
2. Lukkomutteri
3. Tiiviste



ACI Industriearmaturen GmbH

info@aci24.com
+49 (0) 2461 91634 00
www.aci24.com
+49 (0) 2461 91634 44
Königskamp 19 · 52428 Jülich · Saksa