Wizjer rurowy typ 650 PN 10

Przyłącze spawane DIN EN 10357, przyłącze gwintowe i stożkowe DIN 11851

Model 650



- Przyłącze spawane zgodnie z DIN EN 10357
- Przyłącze gwintowane zgodnie z DIN 11851
- Przyłącze stożkowe zgodnie z DIN 11851

ZASTOSOWANIE

Do obserwacji napełnienia i przepływu w rurociągach. Wizjer umożliwia niezawodny nadzór 360° nad funkcjonowaniem i wydajnością poszczególnych aparatów oraz całych instalacji. Wizjery rurowe typu 650 nadają się do montażu w rurociągach zgodnie z DIN 11851 przy ciśnieniu roboczym do 10 bar. Z wyjątkiem połączeń śrubowych typ 650 jest wolny od martwych przestrzeni.

Warunki pracy:	
Temperatura: (w zależności od szkła i Uszczelka)	≤ 130 °C (EPDM) ≤ 80 °C (NBR)
Ciśnienie:	≤ 10[1] barg
1) Zależnie od Wymiar nominalny	

Materiały	
Kołnierz:	1.4301/7; 1.4404
Szkło:	Szkło borokrzemianowe
Uszczelka:	NBR; EPDM

UWAGA MONTAŻOWA

Wizjery rurowe muszą być montowane w taki sposób, aby żadne siły rurociągu (siła rozciągająca, siła ściskająca, moment skręcający), drgania ani udary ciśnienia nie oddziaływały na armaturę.

OSŁONA PRZECIWUDERZENIOWA (OPCJONALNIE)

Wizjery rurowe typu 650 są dostarczane wyłącznie z osłoną przeciwuderzeniową. Osłona przeciwuderzeniowa składa się albo z perforowanej blachy, albo z poliwęglanu (krótkotrwale odporna do ok. 120 °C).

Wizjer rurowy typ 650 PN 10

Przyłącze spawane DIN EN 10357, przyłącze gwintowe i stożkowe DIN 11851

Model 650

DN	10	15	20	25	32	40	50	65	80	100	125	150
Ø 1 (forma A-D)	10	16	20	26	32	38	50	66	81	100	125	150
Ø 2 (forma D)	15	21	25	31	37	43	55	72	87	106	132	157
L (forma A-C)	122	122	124	142	154	164	168	191	209	257	270	290
L (forma D)	88	88	88	98	104	112	112	127	135	169	202	216
L1 (forma A-D)	60	60	60	70	70	70	70	85	85	115	160	170
Rd (forma A-C)	28 x 1/8"	34 x 1/8"	44 x 1/6"	52 x 1/6"	58 x 1/6"	65 x 1/6"	78 x 1/6"	95 x 1/6"	110 x 1/4"	130 x 1/4"	160 x 1/4"	190 x 1/4"
Ciśnienie robocze [barg]	10	10	10	10	10	10	10	10	9	8	7	7

20112026 - Zastrzegamy sobie prawo do zmian technicznych i błędów!

PRZYŁĄCZA

Przyłącza na kołnierzach mogą być wykonane opcjonalnie z końcówkami do spawania, obustronnymi przyłączami gwintowanymi, obustronnymi przyłączami stożkowymi lub kombinacją przyłączy gwintowych i stożkowych.

FORMA A

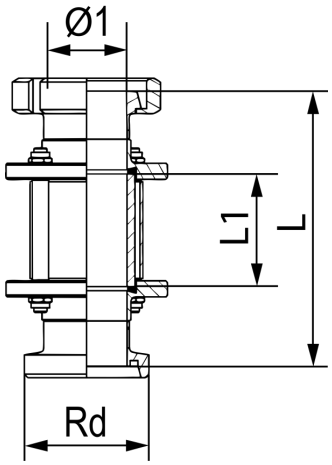

FORMA B

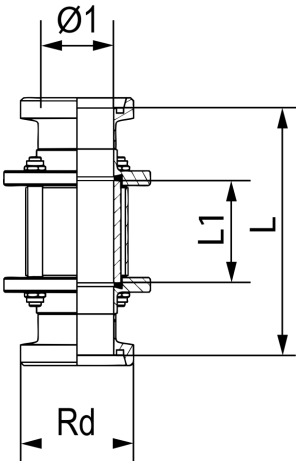

FORMA C

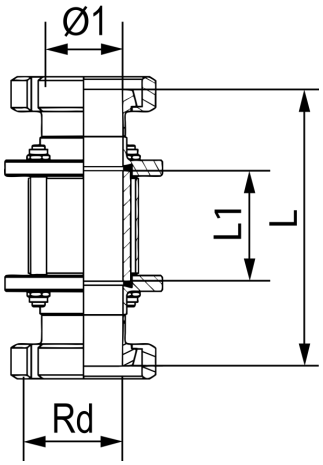

FORMA D

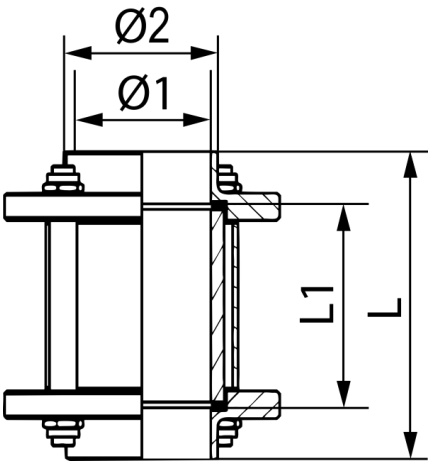

Wizjer rurowy typ 650 PN 10

Przyłącze spawane DIN EN 10357, przyłącze gwintowe i stożkowe DIN 11851

Model 650

KOD PRODUKTU

Przykład wyjaśniający budowę kodu

11 - 650 - A - 100 - 1 - 3 - 3 - 000

GRUPA	TYP	PRZYŁĄCZE	WYMIAR NOMINALNY	KOŁNIERZ	PŁASZCZ OCHRONNY	USZCZELKA	WARIANT
11	650	A) Gwint / Stożek	DN 10	1) 1.4404	2) Blacha perforowana	3) NBR	000) Standardowy
		B) Gwint / Gwint	DN 15	2) 1.4301/7	3) Poliwęglan	6) EPDM	
		C) Stożek / Stożek	DN 20				
		D) Końcówki do spawania	DN 25				
			DN 32				
			DN 40				
			DN 50				
			DN 65				
			DN 80				
			DN 100				
			DN 125				
			DN 150				

PRZYKŁAD

Kod produktu 11-650-A-100-1-1-3-000 odpowiada wykonaniu standardowemu:
ACI typ 650
Forma A
DN 100
Ciśnienie robocze maks. 8 barg
Kołnierz 1.4404
z płaszczem ochronnym przeciwuderzeniowym z poliwęglanu
Uszczelka NBR

Wizjer rurowy typ 650 PN 10

Przyłącze spawane DIN EN 10357, przyłącze gwintowe i stożkowe DIN 11851

Model 650

SZYBKI PRZEGLĄD

maks. 10 barg

odporne na wysoką temperaturę do 130 °C

do mediów ciekłych

do mediów gazowych

Wymiary nominalne DN 10 - 150

WARUNKI PRACY

Warunki eksploatacji zależą od wyboru szkła i uszczelek:

		WIZJER	USZCZELKI	
		Szkło borokrzemianowe 3.3	NBR maks. 80 °C	EPDM maks. 130 °C
CIŚNIENIE TEMPERATURA	do 80 °C	✓	✓	✓
	do 130 °C	✓	✗	✓
	do 10 barg	✓	✓	✓

✓ odpowiedni ✗ nieodpowiedni

ACI Industriearmaturen GmbH

info@aci24.com
www.aci24.com
+49 (0) 2461 91634 00
+49 (0) 2461 91634 44
Königskamp 19 · 52428 Jülich · Niemcy

20112026 - Zastrzegamy sobie prawo do zmian technicznych i błędów!