contrôleur de circulation tubulaire Type 650 PN 10

Raccord à souder DIN EN 10357, raccord fileté et conique DIN 11851

Type 650



Raccord soudé selon DIN EN 10357
Raccord fileté selon DIN 11851
Raccord conique selon DIN 11851

UTILISATION

Pour l'observation du remplissage et de l'écoulement dans les tuyauteries. Le verre-regard permet une surveillance fiable à 360° du
fonctionnement et des performances d'appareils individuels ainsi que d'installations complètes. Les contrôleurs de circulation tubulaires de type 650 conviennent pour l'installation dans des tuyauteries selon DIN 11851 à une pression de service allant jusqu'à 10 bar. À l'exception des raccords vissés, le type 650 est sans espace mort.

Conditions de fonctionnement:	
Température: (selon le verre et le joint)	≤ 130 °C (EPDM) ≤ 80 °C (NBR)
Pression:	≤ 10[1] bar(g)
1) En fonction du diamètre nominal	

Matériaux	
Bride:	1.4301/7; 1.4404
Verre:	verre borosilicaté
joint:	NBR; EPDM

REMARQUE DE MONTAGE

Les contrôleurs de circulation tubulaires doivent être montés de manière à ce qu'aucune force provenant de la tuyauterie (traction, pression, torsion), vibration ou coup de pression ne soit transmise à l'appareil.

GAINE DE PROTECTION CONTRE LES CHOCS (EN OPTION)

Les contrôleurs de circulation tubulaires de type 650 sont fournis exclusivement avec une gaine de protection contre les chocs. La gaine de protection contre les chocs est soit en tôle perforée, soit en polycarbonate (supporte brièvement des températures d'environ 120 °C).

DN	10	15	20	25	32	40	50	65	80	100	125	150
Ø 1 (Forme A-D)	10	16	20	26	32	38	50	66	81	100	125	150
Ø 2 (Forme D)	15	21	25	31	37	43	55	72	87	106	132	157
L (Forme A-C)	122	122	124	142	154	164	168	191	209	257	270	290
L (Forme D)	88	88	88	98	104	112	112	127	135	169	202	216
L1 (Forme A-D)	60	60	60	70	70	70	70	85	85	115	160	170
Rd (Forme A-C)	28 x 1/8"	34 x 1/8"	44 x 1/6"	52 x 1/6"	58 x 1/6"	65 x 1/6"	78 x 1/6"	95 x 1/6"	110 x 1/4"	130 x 1/4"	160 x 1/4"	190 x 1/4"
PS [bar(g)]	10	10	10	10	10	10	10	10	9	8	7	7

RACCORDS

Les raccords sur les brides peuvent être réalisés au choix avec des embouts à souder, des raccords filetés des deux côtés, des raccords coniques des deux côtés ou une combinaison de raccords filetés et coniques.

FORME A

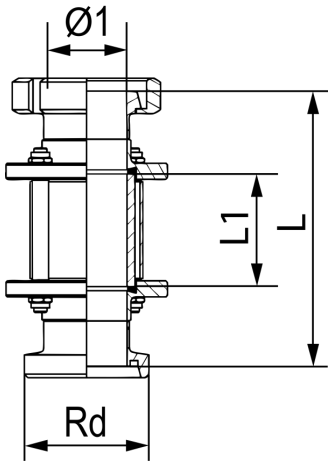

FORME B

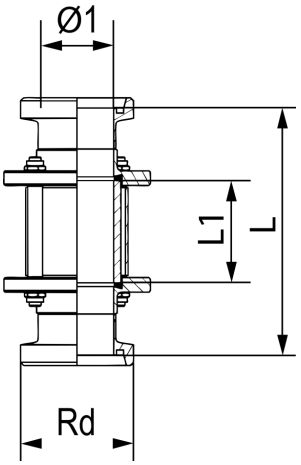

FORME C

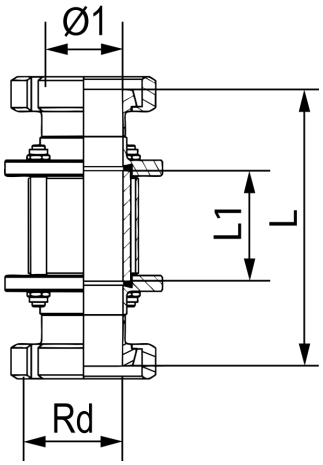

FORME D

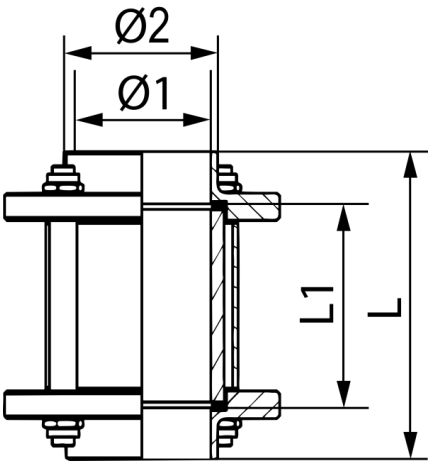

CODE PRODUIT

Exemple pour expliquer la composition du code

11 - 650 - A - 100 - 1 - 3 - 3 - 000

GROUPE	TYPE	RACCORDEMENT	DIAMÈTRE NOMINAL	BRIDE	MANCHON DE PROTECTION CONTRE LES CHOCS	JOINT	VARIANTE
11	650	A) filetage / cône	DN 10	1) 1.4404	2) tôle perforée	3) NBR	000) Standard
		B) filetage / filetage	DN 15	2) 1.4301/7	3) polycarbonate	6) EPDM	
		C) cône / cône	DN 20				
		D) embouts à souder	DN 25				
			DN 32				
			DN 40				
			DN 50				
			DN 65				
			DN 80				
			DN 100				
			DN 125				
			DN 150				

EXEMPLE

Le code produit 11-650-A-100-1-1-3-000 correspond à l'exécution standard :
ACI type 650
Forme A
DN 100
Pression de service max. 8 bar(g)
Bride 1.4404
avec manchon de protection contre les chocs en polycarbonate
joint NBR

contrôleur de circulation tubulaire Type 650 PN 10

Raccord à souder DIN EN 10357, raccord fileté et conique DIN 11851

Type 650

APERÇU RAPIDE

max. 10 bar(g)

résistant à la chaleur jusqu'à 130 °C

pour les milieux liquides

pour les milieux gazeux

diamètres nominaux DN 10 - 150

CONDITIONS DE SERVICE

Les conditions d'exploitation dépendent du choix du verre et des joints :

		verre-regard	JOINTS	
		verre borosilicaté 3.3	NBR max. 80 °C	EPDM max. 130 °C
PRESSION TEMPÉRATURE	jusqu'à 80 °C	✓	✓	✓
	jusqu'à 130 °C	✓	✗	✓
	jusqu'à 10 bar(g)	✓	✓	✓

✓ adapté ✗ inadapté

ACI Industriearmaturen GmbH

info@aci24.com
+49 (0) 2461 91634 00
www.aci24.com
+49 (0) 2461 91634 44
Königskamp 19 · 52428 Jülich · Allemagne