Pyöreä Näkölasiasetelma Tyyppi 322 PN 40/160

Laippa-asennusta vastaava (DIN 28121)

Tyyppi 322



EDELSTAHL Rostfrei INOX STAINLESS STEEL

KÄYTTÖ

Tyyppi 322 -säiliön näkölasit soveltuvat asennettaviksi olemassa oleviin kantalaippoihin DIN EN 1092-1:n mukaisesti. Säiliön näkölasit toimitetaan tehtaalla esiasennettuina ja valmiina asennettaviksi.

Käyttöolosuhteet		
Lämpötila: (riippuen lasista ja tiivisteestä)	≤ 280 °C	Borosilikaattilasi (DIN 7080 tai vastaava)
	≤ 300 °C	Kiillesuojattu
Paine:	≤ 40 bar(g) – 160[1] bar(g)	

1) Korkeammat paineet pyydettäessä

Materiaalit	
Runkolaippa:	1.4571, 1.4404, 1.4541, 1.4539, 1.4462[1], 2.4602[1]
Lasi:	Borosilikaattilasi (DIN 7080 tai vastaava)
Tiiviste:	grafiitti
Ruuvit:	A2-70 / A4-70
Erikoismateriaalit pyynnöstä	

1) Hyväksyntä vaaditaan EN 10204 - 3.2:n mukaisesti

ASENNUSOHJE

Tiivisteitä tulisi käyttää siten, että ne sopivat tiivistepintoihin. Ruuvien materiaalin tulisi olla yhtä hyvä tai parempi kuin näkölasin laipat. Käytä aina reikämalliin sopivia ruuveja! Mahdollisuuksien mukaan ruuvikierre sekä ruuvin kanta tulisi voidella.

PIIRUSTUS

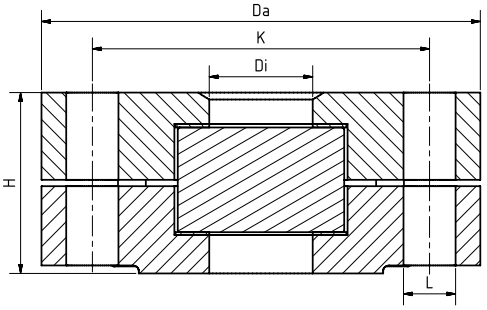

DN	40	50	80	100
Di [mm]	40	50	80	100
H (PN 40) [mm]	84	84	84	104
H (PN 63) [mm]	84	84	84	104
H (PN 100) [mm]	84	104	104	104
H (PN 160) [mm]	94	104	104	121
Da [mm]	Vastaavasti DIN EN 1092-1			
L [mm]				
K [mm]				

Pyöreä Näkölasiasetelma Tyyppi 322 PN 40/160

Laippa-asennusta vastaava (DIN 28121)

Tyyppi 322

TUOTEKOODI

Esimerkki koodin rakenteen selventämiseksi

11 - 322 - 4 - 100 - 1 - 1 - 7 - 000

RYHMÄ	TYYPPI	PN	NIMELLISKOKO	RUNKOLAIPPA[1]	LASI	TIIVISTE	VAIHTOEHTO
11	322	1) 40 2) 63 3) 100 4) 160 5) korkeampi	1) DN 40 2) DN 50 3) DN 80 4) DN 100 5) suurempi	1) 1.4571 2) 1.4541 3) 1.4404 4) 1.4539 5) 2.4605 6) Erikois	1) Borosilikaattilasi DIN 7080:n mukainen 2) Borosilikaattilasi[2] kiillesuojattu 3) Erikois	7) Grafiitti	000) Vakio

1) Kansilaippa tarjouksen / tilausvahvistuksen mukaan
2) Viitaten DIN 7080:aan

Ellei toisin mainita, toimitetaan korostettu tehdasstandardi.

ESIMERKKI

Tuotekoodi 11-322-4-100-1-1-7-000 vastaa vakiomallia:
ACI tyyppi 322
DN 100
PN 160
Runkolaippa 1.4571-materiaalia
Kansilaippa 1.4571-materiaalia
Borosilikaattilasi DIN 7080:n mukainen
Tiiviste: grafiitti

RAKENNE

1. Kansilaippa
2. Lasityyny
3. Näkölasi
4. Tiiviste
5. Runkolaippa
6. Ruuvit

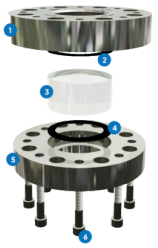

Aggressiivisille aineille voidaan käyttää FEP- tai Halar®-pinnoitettuja näkölasilevyjä. Höyryn yhteydessä lasien suojaamiseksi tulisi käyttää kiillelevyjä.

Pyöreä Näkölasiasetelma Tyyppi 322 PN 40/160

Laippa-asennusta vastaava (DIN 28121)

Tyyppi 322

PIKAKATSAUS

enintään 160 bar(g)[1]

lämpöä kestävä jopa 300 °C

nestemäisille väliaineille

kaasumaisille väliaineille

Nimelliskoot DN 40 - 100

Erikoisvalmisteita saatavilla

Lisävarusteita saatavilla

1) Korkeammat paineet pyynnöstä

KÄYTTÖOLOSUHTEET

Käyttöolosuhteet riippuvat lasin ja tiivisteiden valinnasta:

		Näkölasi	Tiivisteet	
		Borosilikaattilasi (DIN 7080 tai vastaava)	Borosilikaattilasi (DIN 7080 tai vastaava) +Kiillesuoja	Grafiitti > 300 °C
PAINE LÄMPÖTILA	enintään 280 °C	✓	✓	✓
	enintään 300 °C	✗	✓	✓
	40-160 bar(g)	✓	✓	✓

✓ soveltuu ✗ ei sovellu

VALINNAISET LISÄVARUSTEET



Kaksoislasitus

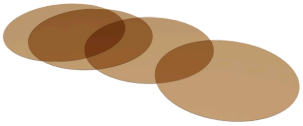

Pyöreät Kiillelevyt

> enintään 320 °C borosilikaattilasilla DIN 7080

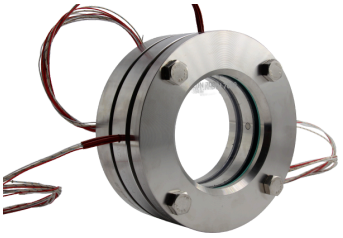

Kaksoislasitus lämmityselementillä



LED-valaisimet

> Ex- ja ei-Ex-alueille

HUOMAUTUS !

Paine–lämpötilarajat määräytyvät standardin mukaan DIN EN 1092-1!

Tätä varten verkkosivustollamme on samanniminen työkalu.
(www.aci24.com, kohdassa Palvelut, alakohdassa Työkalut)

ACI Industriearmaturen GmbH

info@aci24.com
+49 (0) 2461 91634 00
www.aci24.com
+49 (0) 2461 91634 44
Königskamp 19 · 52428 Jülich · Saksa