Näkölasin huuhtelulaite SV1

säiliön näkölaseille PN 10/16

SV1



Näkölaseille DIN 28120:n mukaisesti, enintään 2,5 bar(g).

KÄYTTÖ

Näkölasin huuhtelulaite SV1 on tarkoitettu kohdennettuun näkölasien puhdistukseen säiliöissä, reaktoreissa tai prosessilaitteissa. Laite takaa selkeän näkyvyyden prosessin valvonnassa ja soveltuu jaksottaiseen tai jatkuvaan käyttöön.

Käyttöolosuhteet:	
Lämpötila:	≤ 200 °C PTFE-tiivisteellä (vakio) ≤ 400 °C grafiittitiivisteellä
Paine:	enint. 16 bar(g)

ASENNUSOHJE

Asennus suoritetaan ruuvaamalla yksikkö Runkolaippaan paineenkestävien kierreliitosten avulla ja muoto- sekä väliainekestävää välitiivistettä käyttäen. Kansilaipan on oltava varustettu tähän tarkoitukseen sopivalla aksiaalisella läpireiällä. Liitäntäkierteiden tiivistys on suoritettava asennuspaikalla käyttöolosuhteisiin sopivalla tiivistemateriaalilla (esim. PTFE-tiivistenauha tai nestemäinen kierretiiviste), jotta saavutetaan pitkäaikaisesti paineenkestävä liitos.

PIIRUSTUS

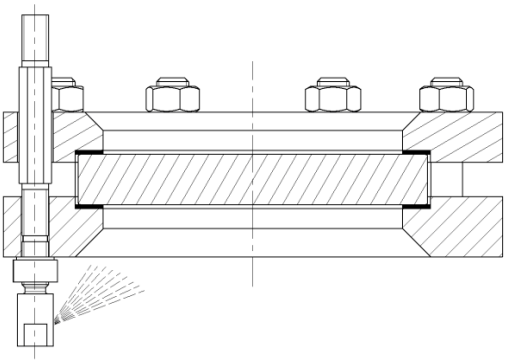

Puhdistusaineen valinnassa on otettava huomioon näkölasilevyn lämpötilanvaihtokestävyys (katso tätä varten kunkin lasin tekniset tietolehdet).

VIRTAUSPARAMETRIT

Virtausparametrit: vesi, 20°C					
Paine	[bar(g)]	2	4	6	25
Virtausnopeus	[m/s]	20	28	35	71
Tilavuusvirta	[l/min]	3,8	5,3	6,5	13,3
Tilavuusvirta	[l/h]	226	320	392	800

Laitoksen haltijan on varmistettava, että huuhtelunesteen suihkupaine ei ylitä säiliön suurinta sallittua painetta.

OSAT JA MATERIAALIT – TAULUKKO

Osat ja materiaalit:		
1	Liitososa	1.4571
2	Tiivisteet	PTFE tai grafiitti
3	Vastamutteri	1.4571
4	Sumutinpää	1.4571

Näkölasin huuhtelulaite SV1

säiliön näkölaseille PN 10/16

SV1

TUOTEKOODI

Esimerkki koodin rakenteen selventämiseksi

11 - SV1 - 1 - 2 - 00000

RYHMÄ	TYYPPI	MATERIAALI	LIITÄNTÄ	VAIHTOEHTO
11	SV1	1) 1.4571	1) Hitsauspää	Vakio
		9) Erikois	2) Kierteellinen pää G 1/4"	HT) Korkean lämpötilan

HT-variantti ainoastaan grafiittitiivisteellä

Ellei toisin ole mainittu, toimitetaan korostettu tehdasstandardi.

ESIMERKKI

Tuotekoodi 11-SV1-1-2-00000 vastaa vakiomallia:
ACI Näkölasin huuhtelulaite tyyppi SV1 näkölaseille DIN 28120:n mukaan tai sitä mukaillen
Sumutin 1.4571
Liitoskappale 1.4571
Vastamutteri 1.4571
Tiivisteet PTFE
Liitäntä: kierrepää G 1/4"

RAKENNE

1 = suihkusuutin
2 = vastamutteri
3 = tiivisteet
4 = liitososa



Näkölasin huuhtelulaite SV1

säiliön näkölaseille PN 10/16

SV1

PIKAKATSAUS

enintään 16 bar(g)

lämpöä kestävä jopa 400 °C

nestemäisille väliaineille

Erikoisvalmistukset mahdollisia

ACI Industriearmaturen GmbH

info@aci24.com
+49 (0) 2461 91634 00
www.aci24.com
+49 (0) 2461 91634 44
Königskamp 19 · 52428 Jülich · Saksa