Sprühvorrichtung SV1
für Behälterschaugläser PN 10/16

SV1

EDELSTAHL Rostfrei

Für Schaugläser nach DIN 28120 für max. 16 barü.

VERWENDUNG

Die Sprühvorrichtung SV1 dient zur gezielten Reinigung von Schaugläsern in Behältern, Reaktoren oder Prozessanlagen. Sie sorgt für klare Sicht bei der Prozessüberwachung und ist für den intermittierenden oder kontinuierlichen Betrieb geeignet.

Betriebsbedingung:	
Temperatur:	≤ 200 °C mit PTFE Dichtung (Standard) ≤ 400 °C mit Graphit Dichtung
Druck:	max. 16 barü

EINBAUHINWEIS

Die Installation erfolgt durch das Einschrauben der Einheit in den Grundflansch mittels druckfester Gewindeverbindungen unter Verwendung einer form- und medienbeständigen Zwischendichtung. Der Deckflansch muss hierfür mit einer passgenauen axialen Durchgangsbohrung versehen sein. Die Abdichtung der Anschlussgewinde ist bauseits mit einem den Betriebsbedingungen entsprechenden Dichtwerkstoff (z. B. PTFE-Dichtband oder flüssige Gewindedichtung) auszuführen, um eine dauerhaft druckdichte Verbindung sicherzustellen.

ZEICHNUNG

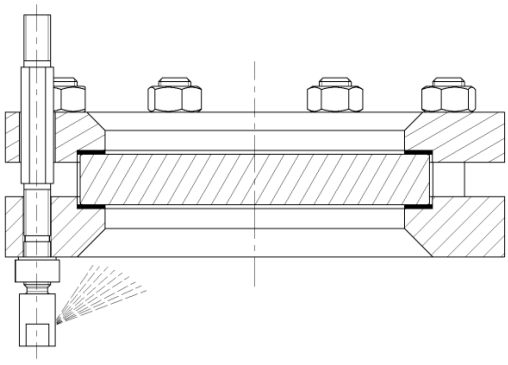

Bei der Auswahl des Reinigungsmediums ist die Temperaturwechselbeständigkeit der Schauglasplatte zu berücksichtigen (siehe hierzu die jeweiligen Datenblätter der Gläser).

DURCHFLUSSPARAMETER

Durchflussparameter: Wasser, 20°C					
Druck	[barü]	2	4	6	25
Strömungsgeschw.	[m/s]	20	28	35	71
Volumenstrom	[l/min]	3,8	5,3	6,5	13,3
Volumenstrom	[l/h]	226	320	392	800

Der Anlagenbetreiber muss sicherstellen, dass der Sprühdruck des Spülmediums den maximal zulässigen Behälterdruck nicht überschreitet.

TEILE UND WERKSTOFFE - TABELLE

Teile und Werkstoffe:		
1	Anschlussstück	1.4571
2	Dichtungen	PTFE oder Graphit
3	Kontermutter	1.4571
4	Sprühkopf	1.4571

PRODUKTCODE

Beispiel zur Erklärung der Code-Zusammensetzung

11 - SV1 - 1 - 2 - 00000

GRUPPE	TYP	MATERIAL	ANSCHLUSS	VARIANTE
11	SV1	1) 1.4571	1) Schweißende	Standard
		9) Sonder	2) Gewindeende G 1/4“	HT) Hochtemperatur

HT Variante ausschließlich mit Graphit Dichtung

Sofern nicht anders angegeben, wird der hervorgehobene Werksstandard geliefert.

BEISPIEL

Der Produktcode 11-SV1-1-2-00000 entspricht der Standardausführung:
ACI Sprühvorrichtung Typ SV1
für Schaugläser nach oder in Anlehnung an die DIN 28120
Sprühkopf 1.4571
Anschlussstück 1.4571
Kontermutter 1.4571
Dichtungen PTFE
Anschluss: Gewindeende G 1/4“

AUFBAU

SCHNELLÜBERSICHT

max. 16 barü

hitzebeständig bis 400 °C

für flüssige Medien

Sonderanfertigungen möglich

ACI Industriearmaturen GmbH

info@aci24.com
www.aci24.com
+49 (0) 2461 91634 00
+49 (0) 2461 91634 44
Königskamp 19 · 52428 Jülich · Deutschland