Wischer SW2 mit biegsamer Welle

für Schauglas-Armaturen DIN 28120

SW2

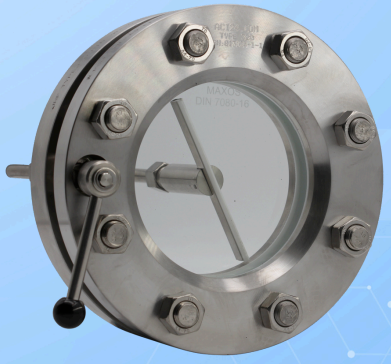

Für runde Schauglasarmaturen nach DIN 28120 in den Nennweiten DN 100 bis DN 200

VERWENDUNG

Die Schauglas-Wischer des Typs SW2 wurden speziell für die manuelle, bedarfsweise Reinigung von Glasplatten in runden Schauglas-Armaturen gemäß DIN 28120 entwickelt. Sie ermöglichen eine effektive Entfernung von Rückständen, Anhaftungen oder Prozessrückständen auf der Innenseite der Glasplatte – ganz ohne Demontage der Armatur. Dies sorgt für eine dauerhaft klare Sicht auf den Prozess und unterstützt die visuelle Prozesskontrolle auch während des laufenden Betriebs. Der Wischer ist für den Einsatz unter Druckbedingungen ausgelegt und eignet sich damit für verschiedenste industrielle Anwendungen – von der chemischen Verfahrenstechnik über die Pharmaindustrie bis hin zum allgemeinen Anlagenbau. Die robuste Konstruktion aus korrosionsbeständigem Edelstahl gewährleistet eine lange Lebensdauer, auch bei intensiver Nutzung. Für das Wischerblatt stehen verschiedene Materialien zur Verfügung, die je nach Medium, Temperaturbereich oder Empfindlichkeit der Glasoberfläche gewählt werden können. Der SW2 ist kompatibel mit runden Schauglasarmaturen in den Nennweiten DN 100 bis DN 200 und lässt sich einfach installieren und bedienen.

Betriebsbedingung	
Temperatur:	200 °C (abhängig von der verwendeten Schauglasplatte)
Druck:	max. 16 barü

EINBAUHINWEIS

Mit druckdichter Verschraubung durch Grund- und Deckflansch der Schauglasarmatur; geeignet für runde Schauglasplatten nach DIN 7080 oder DIN 8902. Passend für runde Schauglasarmaturen nach DIN 28120 in den Nennweiten DN 100 bis DN 200.

ZEICHNUNG

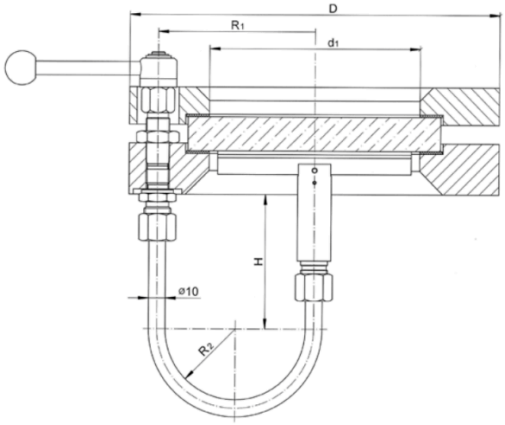

Wischer SW2 mit biegsamer Welle

für Schauglas-Armaturen DIN 28120

SW2

ABMESSUNGEN

Abmessungen					
Größe		1	2	3	4
Nennweite	DN	100	125	150	200
Durchblick	d1	125	150	175	225
Flansch	D	220	250	285	340
Wischer	R1	93	105	120	147,5
	R2	41,5	47,5	55	68,75
	H	79	69,5	85	63,5

TEILE UND WERKSTOFFE - TABELLE

Teile und Werkstoffe		
1.	Sicherungsscheibe	1.4568
2.	Unterlegscheibe	A2
3.	Kugelknopf	Duroplast (Buchse Messing)
4.	Griffstange	1.4305
5.	Abstandsstück	1.4305
6.	Sechskantmutter	A4
7.	Gewindebuchse	1.4301
8.	Dichtscheibe	PTFE
9.	Rohrverschraubung	1.4571
10.	Überwurfmutter	1.4571
11.	Biegsame Welle	1.4310 oder 1.4401
12.	Hülsenfreilauf	Stahl
13.	Stellring	1.4305
14.	Wellenanschluss	1.4305
15.	Unterlegscheibe	Stahl verzinkt
16.	Keilring	1.4571
17.	Wischblatthalter	1.4571
18.	Wischblatt	Silikon oder PTFE
19.	Kerbstift	1.4571
20.	Wischerarmachse	1.4571 oder 1.4401
21.	Druckfeder	1.4310
22.	Wischerarm	1.4571 oder 1.4401
23.	Führungsbuchse	1.4571 oder 1.4401
24.	Keilring	1.4571
24.	Überwurfmutter	1.4571
26.	Führungsrohr	1.4571

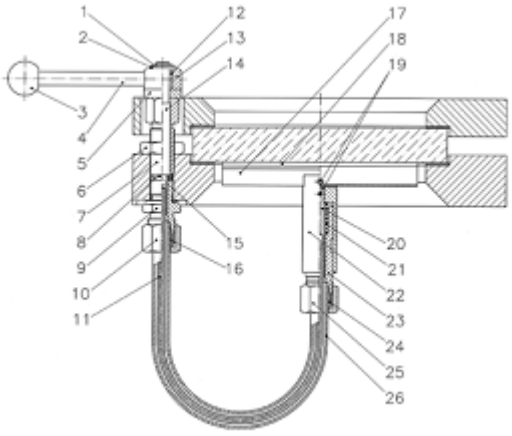

ACI Industriearmaturen GmbH

info@aci24.com
www.aci24.com
Königskamp 19 · 52428 Jülich · Deutschland
+49 (0) 2461 91634 00
+49 (0) 2461 91634 44

17092025 - Technische Änderungen und Fehler vorbehalten!