INDUSTRIEARMATUREN

Hublot d'observation rond type 322A classe 150/1500 lbs

montage sur bride similaire à DIN 28121, adapté aux brides de support selon ASME B 16.5

Type 322A

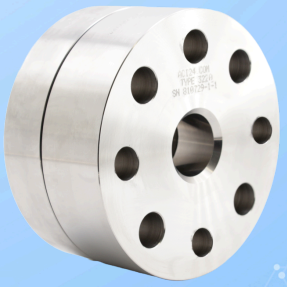

EDELSTAHL Rostfrei INOX STAINLESS STEEL

UTILISATION

Les hublots d'observation pour réservoir de type 322A conviennent pour le montage sur des brides porteuses existantes conformément à ASME B16.5. Les hublots d'observation sont préassemblés en usine et livrés prêts à l'installation. La conception, la construction et la fabrication ont été réalisées conformément au référentiel AD 2000 et à la DESP 2014/68/UE.

Conditions de fonctionnement		
Température : (selon le verre et le joint)	≤ 280 °C	verre borosilicaté (DIN 7080 ou équivalent)
	≤ 300 °C	protégé par du mica
Pression :	≤ 20 bar(g) à 250 bar(g)[1]	

1) pression nominale dépendante de l'ANSI Class Rating

Matériaux	
bride de base:	1.4571, 1.4404, 1.4541, 1.4539, 1.4462[1], 2.4602[1]
Verre:	verre borosilicaté (DIN 7080 ou similaire)
joint:	Graphite
Vis:	A2-70 / A4-70
Matériaux spéciaux sur demande	

1) Acceptation requise selon EN 10204 - 3.2

REMARQUE DE MONTAGE

Des joints adaptés aux surfaces d'étanchéité doivent être utilisés. Le matériau des vis doit être équivalent ou de qualité supérieure à celui des brides du hublot d'observation. En principe, utiliser des vis correspondant au perçage ! Dans la mesure du possible, le filetage de la vis ainsi que la tête de vis doivent être lubrifiés.

DESSIN

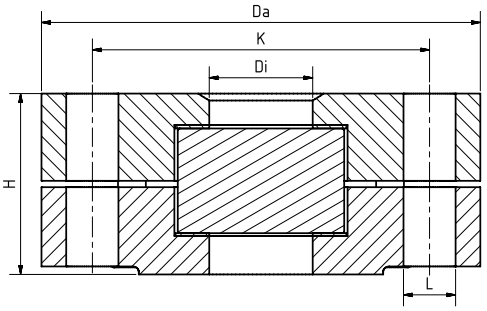

NPS	1 ½“	2“	3“	4“
Di [mm]	40	50	80	100
H [mm]	Dépend de la classification ANSI et du NPS			
Da [mm]	Conformes à ASME B 16.5			
L [mm]				
K [mm]				
Autres dimensions sur demande				

Hublot d'observation rond type 322A classe 150/1500 lbs

montage sur bride similaire à DIN 28121, adapté aux brides de support selon ASME B 16.5

Type 322A

CODE PRODUIT

Exemple pour expliquer la composition du code

11 - 322A - 4 - 2 - 1 - 1 - 7 - 000

GROUPE	TYPE	PN	NPS	BRIDE DE BASE[1]	VERRE	JOINT	VARIANTE
11	322A	1) 150	1) 1 ½"	1) 1.4571	1) verre borosilicaté selon DIN 7080 ou similaire.	7) graphite	000) standard
		2) 300	2) 2"	2) 1.4541	2) verre borosilicaté[2] protégé par du mica		
		3) 400	3) 3"	3) 1.4404			
		4) 600	4) 4"	4) 1.4539			
		5) 900	5) plus grand	5) 2.4605			
		6) 1500		6) spécial			
		7) plus élevé					

1) bride de recouvrement selon l'offre / confirmation de commande
2) Conformément à DIN 7080

Sauf indication contraire, le standard d'usine mis en évidence sera livré.

EXEMPLE

Le code produit 11-322A-4-2-1-1-7-000 correspond à l'exécution standard :
ACI type 322A
NPS 2"
Classe ANSI 600 lbs
bride de base en 1.4571
bride de recouvrement en 1.4571
verre borosilicaté selon DIN 7080
joint graphite

STRUCTURE

1. bride de recouvrement
2. coussinet en verre
3. verre-regard
4. joint
5. bride de base
6. vis

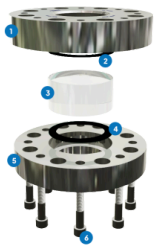

Pour les milieux agressifs, des plaques de verre-regard revêtues en FEP ou Halar® peuvent être utilisées. En présence de vapeur, des disques en mica devraient être utilisés pour protéger les verres.

Hublot d'observation rond type 322A classe 150/1500 lbs

montage sur bride similaire à DIN 28121, adapté aux brides de support selon ASME B 16.5

Type 322A

APERÇU RAPIDE

max. 250 bar(g)

résistant à la chaleur jusqu'à 300 °C

pour milieux liquides

pour milieux gazeux

Diamètres nominaux 1 ½" - 4"

Fabrications spéciales possibles

Accessoires disponibles

CONDITIONS DE SERVICE

Les conditions de fonctionnement dépendent du choix du verre et des joints :

		verre-regard		Joints
		verre borosilicaté (DIN 7080 ou similaire)	verre borosilicaté (DIN 7080 ou similaire) +protection en mica	graphite > 300 °C
PRESSION TEMPÉRATURE	jusqu'à 280 °C	✓	✓	✓
	jusqu'à 300 °C	✗	✓	✓
	20 à 250 bar(g)	✓	✓	✓

✓ adapté ✗ inadapté

ACCESSOIRES EN OPTION



double vitrage

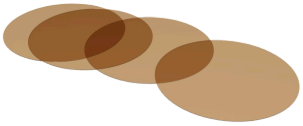

Disques en mica ronds

> jusqu'à 320 °C avec verre borosilicaté DIN 7080

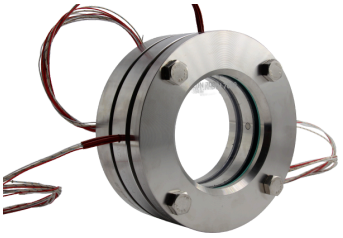

double vitrage avec cartouche chauffante



Lampes LED

> pour les zones Ex et non-Ex

REMARQUE !

Les limites de pression-température s'appliquent conformément à ASME B16.5!

Notre outil du même nom est disponible à cet effet sur notre site web.
(www.aci24.com, dans la catégorie Service, sous-rubrique Outils)

ACI Industriearmaturen GmbH

info@aci24.com
+49 (0) 2461 91634 00
www.aci24.com
+49 (0) 2461 91634 44
Königskamp 19 · 52428 Jülich · Allemagne