Runde Schauglasarmatur Typ 322A Class 150/1500 lbs

Flanschmontage ähnlich DIN 28121 passend zu Trägerflanschen nach ASME B 16.5

Typ 322A

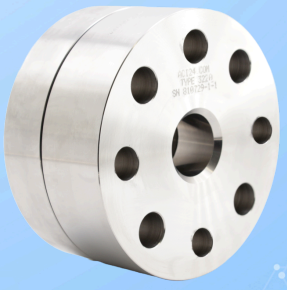

VERWENDUNG

Behälterschaugläser vom Typ 322A sind geeignet zur Montage auf vorhandene Trägerflansche gemäß ASME B16.5. Die Schaugläser werden werksseitig vormontiert und fertig zum Einbau geliefert. Die Auslegung, Konstruktion und Herstellung erfolgte in Übereinstimmung mit dem Regelwerk AD 2000 und der DGRL 2014/68/EU.

Betriebsbedingung		
Temperatur: (abhängig von Glas und Dichtung)	≤ 280 °C	Borosilikatglas (DIN 7080 o.ä.)
	≤ 300 °C	Glimmergeschützt
Druck:	≤ 20 barü bis 250 barü[1]	

1) Nenndruck abhängig vom ANSI Class Rating

Werkstoffe	
Grundflansch:	1.4571, 1.4404, 1.4541, 1.4539, 1.4462[1], 2.4602[1]
Glas:	Borosilikatglas (DIN 7080 o.ä.)
Dichtung:	Graphit
Schrauben:	A2-70 / A4-70
Sondermaterialien auf Anfrage	

1) Abnahmepflichtig nach EN 10204 - 3.2

EINBAUHINWEIS

Es sollten zu den Dichtflächen passende Dichtungen verwendet werden. Der Schraubenwerkstoff sollte gleichwertig oder höherwertiger als die Schauglasflansche sein. Grundsätzlich zum Bohrungsbild passende Schrauben verwenden! Nach Möglichkeit sollte das Schraubengewinde, sowie der Schraubenkopf mit Schmiermittel versehen werden.

ZEICHNUNG

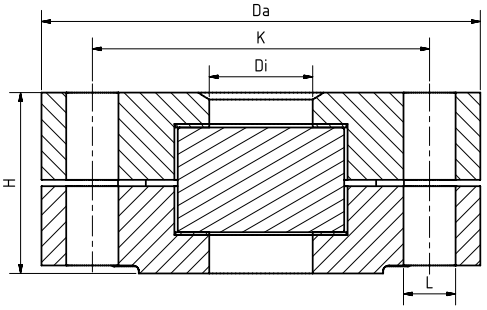

NPS	1 ½“	2“	3“	4“
Di [mm]	40	50	80	100
H [mm]	Abhängig vom ANSI Class Rating und NPS			
Da [mm]	Entsprechen ASME B 16.5			
L [mm]				
K [mm]				
Weitere Größen auf Anfrage				

Runde Schauglasarmatur Typ 322A Class 150/1500 lbs

Flanschmontage ähnlich DIN 28121 passend zu Trägerflanschen nach ASME B 16.5

Typ 322A

PRODUKTCODE

Beispiel zur Erklärung der Code-Zusammensetzung

11 - 322A - 4 - 2 - 1 - 1 - 7 - 000

GRUPPE	TYP	PN	NPS	GRUNDFLANSCH[1]	GLAS	DICHTUNG	VARIANTE
11	322A	1) 150	1) 1 ½“	1) 1.4571	1) Borosilikatglas nach DIN 7080 o.ä.	7) Graphit	000) Standard
		2) 300	2) 2“	2) 1.4541	2) Borosilikatglas[2] Glimmergeschützt		
		3) 400	3) 3“	3) 1.4404			
		4) 600	4) 4“	4) 1.4539			
		5) 900	5) größer	5) 2.4605			
		6) 1500		6) Sonder			
		7) höher					

1) Deckflansch nach Angebot / Auftragsbestätigung
2) In Anlehnung an DIN 7080

Sofern nicht anders angegeben, wird der hervorgehobene Werksstandard geliefert.

BEISPIEL

Der Produktcode 11-322A-4-2-1-1-7-000 entspricht der Standardausführung:
ACI Typ 322A
NPS 2“
ANSI Class Rating 600 lbs
Grundflansch aus 1.4571
Deckflansch aus 1.4571
Borosilikatglas i.A DIN 7080
Dichtung Graphit

AUFBAU

1. Deckflansch
2. Glaspolster
3. Schauglas
4. Dichtung
5. Grundflansch
6. Schrauben

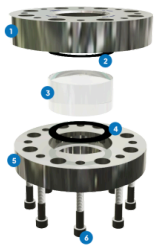

Für aggressive Medien können FEP- oder Halar® Beschichtete Schauglasplatten verwendet werden. Bei Dampf sollten Glimmerscheiben zum Schutz der Gläser verwendet werden.

Runde Schauglasarmatur Typ 322A Class 150/1500 lbs

Flanschmontage ähnlich DIN 28121 passend zu Trägerflanschen nach ASME B 16.5

Typ 322A

SCHNELLÜBERSICHT

max. 250 barü

hitzebeständig bis 300 °C

für flüssige Medien

für gasförmige Medien

Nennweiten
1 ½“ - 4“

Sonderanfertigungen möglich

Zubehör verfügbar

BETRIEBSBEDINGUNGEN

Betriebsbedingungen sind abhängig von der Wahl des Glases und der Dichtungen:

		Schauglas	Dichtungen	
		Borosilikatglas (DIN 7080 o.ä.)	Borosilikatglas (DIN 7080 o.ä.) +Glimmerschutz	Graphit > 300 °C
DRUCK TEMPERATUR	bis 280 °C	✓	✓	✓
	bis 300 °C	✗	✓	✓
	20 bis 250 barü	✓	✓	✓

✓ geeignet ✗ ungeeignet

OPTIONALES ZUBEHÖR



Doppelverglasung

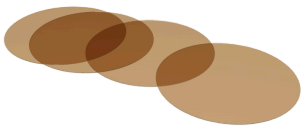

Runde Glimmerscheiben

> bis 320 °C mit Borosilikatglas DIN 7080

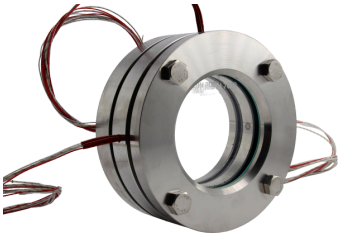

Doppelverglasung mit Heizpatrone



LED-Leuchten

> für Ex- und Nicht-Ex-Bereiche

HINWEIS !

Es gelten die Druck-Temperatur-Grenzen gemäß ASME B16.5!

Hierfür steht Ihnen unser gleichnamiges Tool auf unserer Webseite zur Verfügung.
(www.aci24.com, in der Kategorie Service, im Unterpunkt Tools)

ACI Industriearmaturen GmbH

info@aci24.com
+49 (0) 2461 91634 00
www.aci24.com
+49 (0) 2461 91634 44
Königskamp 19 · 52428 Jülich · Deutschland