contrôleur de circulation type 550A classe 150/300 lbs

contrôleur de circulation avec raccordements à bride adaptés à ASME B 16.5

Type 550A

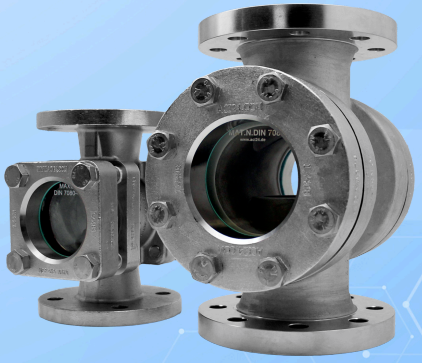

Avec des raccordements à bride conformes à EN 1092-1

UTILISATION

Pour l'observation du remplissage et de l'écoulement dans des tuyauteries. Le verre-regard permet une surveillance fiable du fonctionnement et des performances d'appareils individuels ainsi que d'installations entières. Les contrôleurs de circulation de type 550A conviennent pour le montage sur brides conformes à ASME B 16.5. Les verres-regard sont livrés prémontés et prêts à l'installation.

Conditions de fonctionnement :	
Température : (selon le verre et le joint)	150°C verre sodocalcique DIN 8902 280°C verre borosilicaté DIN 7080
Pression :	≤ 20 / 40 bar(g)

Matériaux:	
Bride/Boîtier:	1.4408
Verre:	verre borosilicaté DIN 7080 verre sodocalcique DIN 8902
joint:	Graphite; C4400; PTFE; FKM; NBR; silicone; EPDM;
Vis:	A2-70 / A4-70
Matériaux spéciaux sur demande	

REMARQUE DE MONTAGE

Il faut utiliser des joints qui s'adaptent exactement aux surfaces d'étanchéité. Le matériau des vis devrait correspondre à celui du corps du hublot d'observation ou être de qualité supérieure. Les vis doivent correspondre au perçage des brides. Les filetages et les têtes de vis devraient, si possible, être traités avec un lubrifiant. Les contrôleurs de circulation tubulaires doivent être montés sans contrainte – les efforts de tuyauterie, les vibrations et les coups de pression ne doivent pas s'exercer sur l'appareil.

DESSIN

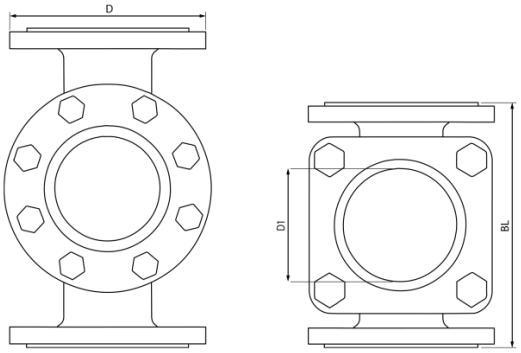

EXÉCUTION

NPS 1/2" – 2" brides de recouvrement à angles
NPS 2 1/2" – 8" brides de recouvrement rondes

contrôleur de circulation type 550A classe 150/300 lbs

contrôleur de circulation avec raccordements à bride adaptés à ASME B 16.5

Type 550A

NPS	1/2“	3/4“	1“	1 1/4“	1 1/2“	2“	2 1/2“	3“	4“	5“	6“	8“
D (classe 150)	89	98	108	118	127	152	178	191	228	254	279	343
D (classe 300)	95,2	117,3	123,8	133,4	155,6	165,1	190,5	209,6	254	279,4	317,5	381
BL	130	150	160	180	200	230	290	310	350	400	480	600
D1	32	32	48	48	65	80	80	100	125	150	175	175
Brides de raccordement adaptées aux brides opposées selon ASME B 16.5												

DOUBLE VITRAGE DE SÉCURITÉ

Le contrôleur de circulation est équipé d'un double vitrage de sécurité.
En cas d'endommagement ou de destruction de la vitre intérieure, l'anneau métallique du Meta® du hublot empêche une fuite du fluide. La vitre extérieure supplémentaire assume dans ce cas la fonction de la première vitre et maintient également la pleine pression de service (PS). Ainsi, l'installation – en particulier pour des milieux dangereux – peut être arrêtée de manière contrôlée et la plaque défectueuse du hublot peut être remplacée en toute sécurité.



VARIANTE SOUS VIDE

Dans la variante sous vide (voir type 550A-V), un joint de haute qualité en novaflon® 500 est utilisé. Ce matériau est composé à 100% de PTFE (polytétrafluoroéthylène) pur expansé multidirectionnellement et se caractérise par une excellente résistance chimique, une stabilité mécanique et d'excellentes propriétés d'étanchéité.

Le système d'étanchéité est conçu pour une plage de températures de -10°C à +200°C et satisfait aux exigences de la TA Luft (Instruction technique pour la protection de l'air).

L'aptitude aux applications sous vide jusqu'à 2 mbar absolus a été démontrée par un laboratoire d'essais indépendant et externe. Ainsi, la solution d'étanchéité offre la plus grande sécurité et fiabilité même dans des conditions d'exploitation extrêmes.



contrôleur de circulation type 550A classe 150/300 lbs

contrôleur de circulation avec raccordements à bride adaptés à ASME B 16.5

Type 550A

CODE PRODUIT

Exemple pour expliquer la composition du code

11 - 550A - 6 - 1 - 3 - 1 - 7 - 000

GRUPPE	TYP	DN	CLASS	GEHÄUSE	GLAS	DICHTUNG	VARIANTE
11	550A	1) 1/2\"	1) 150	3) 1.4408	1) verre borosilicaté DIN 7080	1) PTFE	000) Variante standard
		2) 3/4\"	2) 300	8) spécial	2) verre sodocalcique DIN 8902	2) FKM	100) Rotor PTFE (260°C)
		3) 1\"			3) verre de quartz[1]	3) NBR	500) double vitrage
		4) 1 1/4\"			4) verre META®	4) C4400	G00) mica
		5) 1 1/2\"			8) spécial	5) silicone	H00) 7080+Halar®
		6) 2\"				6) EPDM	F00) 7080+FEP
		7) 2 1/2\"				7) graphite	
		8) 3\"				8) spécial	
		9) 4\"					
		10) 5\"					
		11) 6\"					
		12) 8\"					

[1] contrôleur de circulation avec raccordements à bride selon EN 1092-1

EXEMPLE

Le code produit 11-550A-6-1-3-1-7-000 correspond à l'exécution standard :
ACI type 550A
NPS 2"
Classe 150 lbs max. 20 bar(g)
Corps & brides de recouvrement en 1.4408
verre borosilicaté DIN 7080
Joints :
côté fluide novaphit® MST-XP
côté du couvercle KlingerSil® C4400
Vis : A4-70

contrôleur de circulation type 550A classe 150/300 lbs

contrôleur de circulation avec raccordements à bride adaptés à ASME B 16.5

Type 550A

APERÇU RAPIDE

max. 40 bar(g)

-10°C à 280°C

pour les milieux liquides

pour les milieux gazeux

Diamètres nominaux 1/2" - 8"

> 50 matériaux d'étanchéité

Accessoires disponibles

CONDITIONS DE SERVICE

Les conditions de fonctionnement dépendent du choix du verre et des joints :

		VERRE-REGARD		JOINTS						
		verre sodocalcique DIN 8902	**verre borosilicaté** DIN 7080	**PTFE** max. 200 °C	**FKM** max. 200 °C	**NBR** max. 80 °C	**C4400** max. 175 °C	**Silicone** max. 180 °C	**EPDM** max. 130 °C	**Graphite** > 300 °C
TEMPÉRATURE	jusqu'à 80 °C	✓	✓	✓	✓	✓	✓	✓	✓	✓
	jusqu'à 130 °C	✓	✓	✓	✓	✗	✓	✓	✓	✓
	jusqu'à 150 °C	✓	✓	✓	✓	✗	✓	✓	✗	✓
	jusqu'à 175 °C	✗	✓	✓	✓	✗	✓	✓	✗	✓
	jusqu'à 200 °C	✗	✓	✓	✓	✗	✗	✗	✗	✓
	jusqu'à 280 °C	✗	✓	✗	✗	✗	✗	✗	✗	✓
	> 280 °C	Sur demande		Sur demande						
PRESSION	jusqu'à 20 bar(g)	✓	✓	✓	✗	✗	✓	✗	✗	✓
	jusqu'à 40 bar(g)	✓	✓	✓	✗	✗	✓	✗	✗	✓

✓ adapté ✗ inadapté

ACCESSOIRES EN OPTION

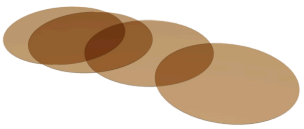

Disques en mica ronds

> jusqu'à 320 °C avec verre borosilicaté DIN 7080

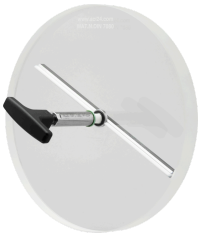

essuie-glace pour hublot d'observation

> avec essuie-glace en PTFE, silicone, EPDM ou FKM

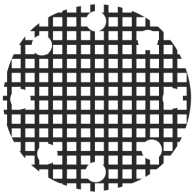

fenêtre grillagée de protection contre les chocs



Hublot d'observation de sécurité fusionné au métal

> pour les applications de sécurité



Lampes LED

> pour les zones Ex et non-Ex



disque de protection en FEP / revêtement FEP

> pour des valeurs de pH élevées

ACI Industriearmaturen GmbH

info@aci24.com
+49 (0) 2461 91634 00
www.aci24.com
+49 (0) 2461 91634 44
Königskamp 19 · 52428 Jülich · Allemagne