Wizjer próżniowy Typ 550V PN 10/40 - DIN 11869 (dawniej DIN 3237)

Z przyłączami kołnierzowymi zgodnie z DIN 1092-1

Model 550V

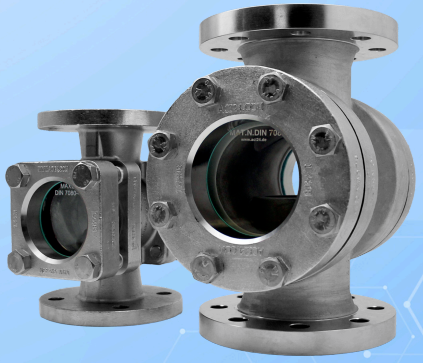

Z przyłączeniami kołnierzowymi zgodnymi z EN 1092-1

ZASTOSOWANIE

Do obserwacji napełnienia i przepływu w rurociągach. Wizjer umożliwia niezawodne monitorowanie działania i wydajności pojedynczych urządzeń oraz całych instalacji. Typ 550V Wizjery przepływu nadają się do montażu na kołnierzach zgodnie z DIN EN 1092-1. Wizjery są dostarczane wstępnie zmontowane i gotowe do montażu.

Warunki pracy:	
Temperatura: (w zależności od szkła i uszczelki)	150 °C Szkło sodowo-wapniowe DIN 8902 200 °C[1] Szkło borokrzemianowe DIN 7080
Ciśnienie:	-0,998 do 40 barg

1) Ograniczone przez system uszczelniający (novaflon® 500)

UWAGA MONTAŻOWA

Należy stosować uszczelki, które dokładnie przylegają do powierzchni uszczelniających. Materiał śrub powinien odpowiadać materiałowi korpusu wizjera lub być wyższej jakości. Śruby muszą odpowiadać układowi otworów w kołnierzach. Gwinty i łby śrub powinny być w miarę możliwości zabezpieczone środkiem smarnym. Wizjery rurowe należy montować bez naprężeń – siły rurociągu, wibracje i udary ciśnienia nie mogą działać na armaturę.

RYSUNEK

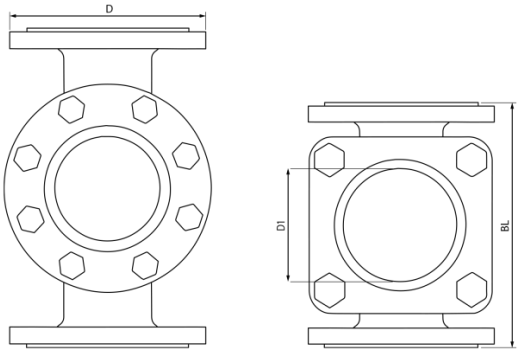

WYKONANIE

DN 15 – 50 Kanciaste kołnierze pokrywy
DN 65 – 200 Okrągłe kołnierze pokrywy

Wizjer próżniowy Typ 550V PN 10/40 - DIN 11869 (dawniej DIN 3237)

Z przyłączami kołnierzowymi zgodnie z DIN 1092-1

Model 550V

DN	15	20	25	32	40	50	65	80	100	125[1]	150[1]	200[1]
D (PN10)	95	105	115	140	150	165	185	200	220	250	285	340
D (PN16)	95	105	115	140	150	165	185	200	220	250	285	340
D (PN25)	95	105	115	140	150	165	185	200	235	270	300	-
D (PN40)	95	105	115	140	150	165	185	200	235	270	300	-
BL	130	150	160	180	200	230	290	310	350	400	480	600
D1	32	32	48	48	65	80	80	100	125	150	175	175

1) W nawiązaniu do DIN 11869

Wizjer próżniowy Typ 550V PN 10/40 - DIN 11869 (dawniej DIN 3237)

Z przyłączami kołnierzowymi zgodnie z DIN 1092-1

Model 550V

KOD PRODUKTU

Przykład wyjaśniający budowę kodu

11 - 550V - 6 - 2 - 3 - 1 - 18 - 000

GRUPA	TYP	DN	PN	OBUDOWA	SZKŁO	USZCZELKA	WARIANT
11	550V	1) 15 2) 20 3) 25 4) 32 5) 40 6) 50 7) 65 8) 80 9) 100 10) 125 11) 150 12) 200	1) 10 2) 16 3) 25 4) 40	3) 1.4408 8) Specjalne	1) Szkło borokrzemianowe DIN 7080 2) Szkło sodowo-wapniowe DIN 8902 4) META®-Szkło 8) Specjalne	18) novaflon® 500	000) Wariant standardowy

UWAGA: O ile nie podano inaczej, dostarczany jest wyróżniony standard fabryczny.

Wizjer przepływu z przyłączami kołnierzowymi zgodnie z EN 1092-1

PRZYKŁAD

Kod produktu 11-550V-6-2-3-1-18-000 odpowiada standardowemu wykonaniu:
ACI typ 550V
Wymiar nominalny DN 50
Ciśnienie nominalne PN 16 (-0,998 do 16 barg)
Obudowa & kołnierze pokrywy wykonane z 1.4408
Szkło borokrzemianowe DIN 7080
Uszczelki:
po stronie medium novaflon® 500
po stronie pokrywy novaflon® 500
Śruby: A4-70

INDUSTRIEARMATUREN

Wizjer próżniowy Typ 550V PN 10/40 - DIN 11869 (dawniej DIN 3237)

Z przyłączami kołnierzowymi zgodnie z DIN 1092-1

Model 550V

SZYBKI PRZEGLĄD

-0,998 do 40 barg

-60°C do 200°C

do mediów ciekłych

do mediów gazowych

Wymiary nominalne DN 15 - 200

Akcesoria dostępne

Wstępnie sprawdzone przez TÜV

WARUNKI PRACY

Warunki eksploatacyjne zależą od wyboru szkła i uszczelek:

		WIZJER		USZCZELKI
		Szkło sodowo-wapniowe DIN 8902	**Szkło borokrzemianowe** DIN 7080	**novaflon @ 500** max. 200 °C
TEMPERATURA	do 80 °C	✓	✓	✓
TEMPERATURA	do 130 °C	✓	✓	✓
TEMPERATURA	do 150 °C	✓	✓	✓
TEMPERATURA	do 175 °C	✗	✓	✓
TEMPERATURA	do 200 °C	✗	✓	✓
CIŚNIENIE	do 16 barg	✓	✓	✓
CIŚNIENIE	do 25 barg	✓	✓	✓
CIŚNIENIE	do 40 barg	✓	✓	✓

✓ odpowiedni ✗ nieodpowiedni

AKCESORIA OPCJONALNE

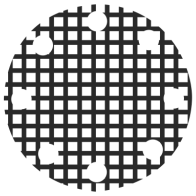

Okienko zabezpieczające przed uderzeniami z siatki



Metalowo zespolony Wizjer zabezpieczający szkło

> do zastosowań bezpieczeństwa



Lampy LED

> dla stref Ex i stref nie-Ex

UWAGA !

Obowiązują granice ciśnienie–temperatura zgodnie z DIN EN 1092-1!

Nasze narzędzie o tej samej nazwie jest dostępne na naszej stronie internetowej.
(www.aci24.com, w kategorii Serwis, podpozycja Narzędzia)

ACI Industriearmaturen GmbH

info@aci24.com
+49 (0) 2461 91634 00
www.aci24.com
+49 (0) 2461 91634 44
Königskamp 19 · 52428 Jülich · Niemcy