# verre-regard sous vide type 550V PN 10/40 - DIN 11869 (ancien DIN 3237)

## Avec raccordements à bride selon DIN 1092-1

**Type 550V**

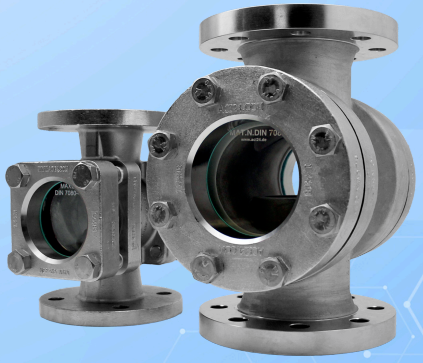

Avec des raccordements à bride conformes à EN 1092-1

## UTILISATION

Pour l'observation du remplissage et de l'écoulement dans les tuyauteries. Le verre-regard permet une surveillance fiable du fonctionnement et des performances d'appareils individuels ainsi que d'installations entières. Les contrôleurs de circulation de type 550V sont adaptés au montage sur brides conformément à DIN EN 1092-1. Les verres-regard sont livrés préassemblés et prêts à l'installation.

| **Conditions de fonctionnement:** | |
|---|---|
| Température:<br>(selon le verre et le joint) | 150 °C verre sodocalcique DIN 8902<br>200 °C[1] verre borosilicaté DIN 7080 |
| Pression: | -0,998 à 40 bar(g) |

1) Limité par le système d'étanchéité (novaflon® 500)

## REMARQUE DE MONTAGE

Il faut utiliser des joints qui s'adaptent exactement aux surfaces d'étanchéité. Le matériau des vis devrait correspondre à celui du corps du hublot d'observation ou être de qualité supérieure. Les vis doivent correspondre au schéma des perçages des brides. Les filetages et les têtes de vis devraient, dans la mesure du possible, être traités avec un lubrifiant. Les contrôleurs de circulation tubulaires doivent être montés sans contraintes — les efforts sur la tuyauterie, les vibrations et les coups de pression ne doivent pas solliciter l'appareil.

## DESSIN

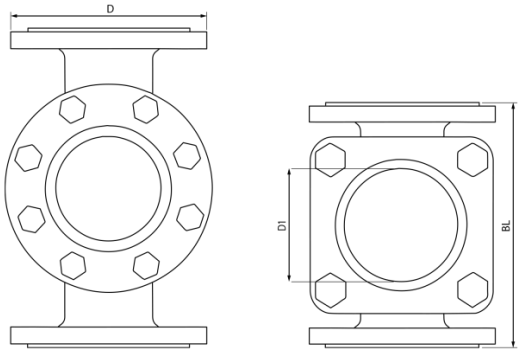


## EXÉCUTION

DN 15 – 50 brides de recouvrement carrées
DN 65 – 200 brides de recouvrement rondes

# verre-regard sous vide type 550V PN 10/40 - DIN 11869 (ancien DIN 3237)

## Avec raccordements à bride selon DIN 1092-1

**Type 550V**

| DN | 15 | 20 | 25 | 32 | 40 | 50 | 65 | 80 | 100 | 125[1] | 150[1] | 200[1] |
|---|---|---|---|---|---|---|---|---|---|---|---|---|
| D (PN10) | 95 | 105 | 115 | 140 | 150 | 165 | 185 | 200 | 220 | 250 | 285 | 340 |
| D (PN16) | 95 | 105 | 115 | 140 | 150 | 165 | 185 | 200 | 220 | 250 | 285 | 340 |
| D (PN25) | 95 | 105 | 115 | 140 | 150 | 165 | 185 | 200 | 235 | 270 | 300 | - |
| D (PN40) | 95 | 105 | 115 | 140 | 150 | 165 | 185 | 200 | 235 | 270 | 300 | - |
| BL | 130 | 150 | 160 | 180 | 200 | 230 | 290 | 310 | 350 | 400 | 480 | 600 |
| D1 | 32 | 32 | 48 | 48 | 65 | 80 | 80 | 100 | 125 | 150 | 175 | 175 |

1) Conformément à DIN 11869

## CODE PRODUIT

Exemple pour expliquer la composition du code

**11 - 550V - 6 - 2 - 3 - 1 - 18 - 000**

| GROUPE | TYPE | DN | PN | CORPS | VERRE | JOINT | VARIANTE |
|---|---|---|---|---|---|---|---|
| 11 | 550V | 1) 15<br>2) 20<br>3) 25<br>4) 32<br>5) 40<br>6) 50<br>7) 65<br>8) 80<br>9) 100<br>10) 125<br>11) 150<br>12) 200 | 1) 10<br>2) 16<br>3) 25<br>4) 40 | 3) 1.4408<br>8) spécial | 1) verre borosilicaté DIN 7080<br>2) verre sodocalcique DIN 8902<br>4) verre META®<br>8) spécial | 18) novaflon® 500 | 000) Variante standard |

INFO : Sauf indication contraire, le standard d'usine mis en évidence sera fourni.

contrôleur de circulation avec raccordements à bride selon EN 1092-1

## EXEMPLE

**Le code produit 11-550V-6-2-3-1-18-000 correspond à l'exécution standard :**
ACI type 550V
diamètre nominal DN 50
pression nominale PN 16 (-0,998 à 16 bar(g))
corps & brides de recouvrement en 1.4408
verre borosilicaté DIN 7080
Joints :
côté fluide novaflon® 500
côté couvercle novaflon® 500
Vis : A4-70

# verre-regard sous vide type 550V PN 10/40 - DIN 11869 (ancien DIN 3237)

**Avec raccordements à bride selon DIN 1092-1**

**Type 550V**

## APERÇU RAPIDE

-0,998 à 40 bar(g)

-60°C à 200°C

pour les milieux liquides

pour les milieux gazeux

Diamètres nominaux DN 15 - 200

Accessoires disponibles

Testé préalablement par le TÜV

## CONDITIONS DE SERVICE

Les conditions de fonctionnement dépendent du choix du verre et des joints :

| | | VERRE-REGARD | | JOINTS |
|---|---|---|---|---|
| | | **verre sodocalcique** DIN 8902 | **verre borosilicaté** DIN 7080 | **novaflon @ 500** max. 200 °C |
| TEMPÉRATURE | jusqu'à 80 °C | ✓ | ✓ | ✓ |
| TEMPÉRATURE | jusqu'à 130 °C | ✓ | ✓ | ✓ |
| TEMPÉRATURE | jusqu'à 150 °C | ✓ | ✓ | ✓ |
| TEMPÉRATURE | jusqu'à 175 °C | ✗ | ✓ | ✓ |
| TEMPÉRATURE | jusqu'à 200 °C | ✗ | ✓ | ✓ |
| PRESSION | jusqu'à 16 bar(g) | ✓ | ✓ | ✓ |
| PRESSION | jusqu'à 25 bar(g) | ✓ | ✓ | ✓ |
| PRESSION | jusqu'à 40 bar(g) | ✓ | ✓ | ✓ |

✓ adapté ✗ inadapté

## ACCESSOIRES EN OPTION

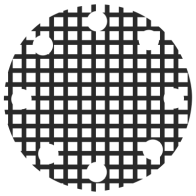

**fenêtre grillagée de protection contre les chocs**



**Hublot d'observation de sécurité fusionné au métal**

> pour les applications de sécurité



**Lampes LED**

> pour les zones Ex et non-Ex

## REMARQUE !

Les limites de pression-température s'appliquent conformément à DIN EN 1092-1!

Notre outil du même nom est disponible à cet effet sur notre site web.
(www.aci24.com, dans la catégorie Service, sous-rubrique Outils)

ACI Industriearmaturen GmbH

info@aci24.com
+49 (0) 2461 91634 00
www.aci24.com
+49 (0) 2461 91634 44
Königskamp 19 · 52428 Jülich · Allemagne