Hublot d'observation rond type 391 PN 16/40 - montage sur tuyauterie

à souder sur des tuyauteries

Type 391

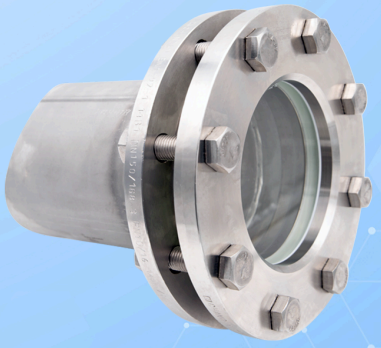

Avec raccord pour le soudage sur la tuyauterie porteuse de fluide

UTILISATION

Les hublots d'observation ronds servent à l'observation et à l'éclairage de l'intérieur des tuyauteries. Les hublots d'observation de type 391 sont des brides rondes munies d'un raccord de tuyau destiné au soudage sur les tuyauteries.

REMARQUE DE MONTAGE

Après le soudage de la bride de base, vérifiez si les surfaces d'étanchéité se sont déformées! Le cas échéant, une retouche doit être effectuée! Respectez également les couples de serrage indiqués pour le boulonnage conformément au manuel d'exploitation et d'entretien.

CONDITIONS D'EXPLOITATION		
Température : (dépendant du verre et du joint)	≤ 150 °C	verre sodocalcique (DIN 8902 ou similaire)
	≤ 280 °C	verre borosilicaté (DIN 7080 ou
Pression :	≤ 16 bar(g) jusqu'à 40 bar(g)	
Utilisation à basse température ainsi que températures/pressions plus élevée		

Matériaux	
Bride de base:	1.4571; 1.4404; 1.4539; 1.4435; 1.4541; 1.4301/7; 1,4876; 1.4828; 2.4602; 2.4610
Verre:	verre borosilicaté (DIN 7080 ou similaire); verre sodocalcique (DIN 8902 ou similaire)
Joint[1]:	PTFE; FKM; NBR; C4400; Silicone; EPDM; Graphite
Vis:	A2-70 / A4-70
Matériaux spéciaux sur demande	

1) Voir "INFO Joints"

DESSIN

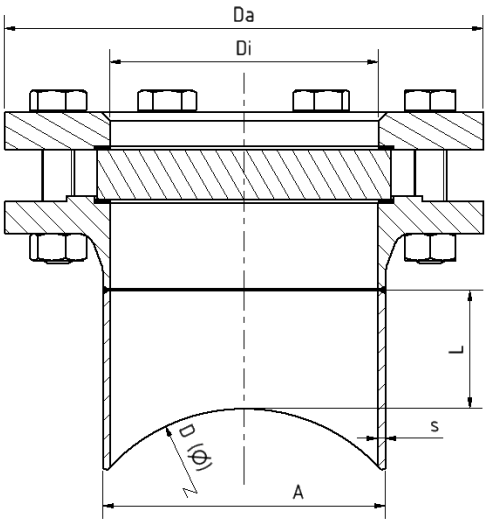

D = diamètre nominal de la tuyauterie transportant le fluide

DN	100	125	150	200[4]	300[5]	350[5]
Da [mm] (PN 16)	220	250	285	340[4]	460[5]	520[5]
Poids [kg][2] (PN 16)	10,5	14,5	18,6	28,2	55,7	78
Da [mm] (PN 25/40)	235	270	300	375	-	-
Poids [kg][3] (PN 25/40)	14,8	21,1	27,5	52,6	-	-
Di [mm]	107	132	160	207	310	340
L [mm] (Standard)	70	70	70	70	70	70
s [mm]	3,6	4	4,5	6,3	7,1	8
A [mm]	114,3	139,7	168,3	219,1	232,9	355,6

[2] éventuellement plus petit ou plus grand, selon la taille de D et L
[3] pour PN 25/40 éventuellement plus petit ou plus grand selon la taille de D et L
[4] PS max. 10 bar(g)
[5] PS max. 6 bar(g)

Hublot d'observation rond type 391 PN 16/40 - montage sur tuyauterie

à souder sur des tuyauteries

Type 391

CODE PRODUIT

Exemple pour expliquer la composition du code

11 - 391 - 1 - 1 - 1 - 2 - 1 - 4 - 000

GROUPE	TYPE	DN	DØ	PN	BRIDE DE BASE[1]	VERRE	JOINT	VARIANTE
11	391	1) 100 2) 125 3) 150 4) 200 5) 300 6) 350 7) spécial	1) 125 2) 150 3) 200 4) 250 5) 350 6) 400 7) 450 8) 500 9) 600 10) 700 11) 800 12) 900 13) 1000 14) spécial	1) 16 2) 25 3) 40 4) spécial	2) 1.4571 3) 1.4404 6) spécial	1) verre borosilicaté selon DIN 7080 ou similaire 4) verre borosilicaté[2] + essuie-glace PTFE SGW 5) verre borosilicaté[2] + essuie-glace en silicone SGW 6) verre sodocalcique[3] + essuie-glace PTFE SGW 7) verre sodocalcique[3] + essuie-glace en silicone SGW	1) PTFE 2) FKM 3) NBR 4) C4400 5) silicone 6) EPDM 7) graphite 8) spécial	000) standard

1) bride de recouvrement selon l'offre / confirmation de commande
2) En référence à DIN 7080
3) En référence à DIN 8902

Sauf indication contraire, le standard d'usine mis en évidence sera fourni.

EXEMPLE

Le code produit 11-391-1-1-1-2-1-4-000 correspond à l'exécution standard :
ACI type 391
DN 100 verre-regard
DN 125 conduite porteuse de fluide
PN 16
bride de base avec raccord de tuyau en 1.4571
bride de recouvrement en 1.4571
verre borosilicaté (DIN 7080 ou similaire)
joint KlingerSil® C4400

STRUCTURE

1. Vis
2. bride de recouvrement
3. Coussinet en verre
4. verre-regard
5. joint
6. bride de base avec raccord de tuyau
7. Écrous

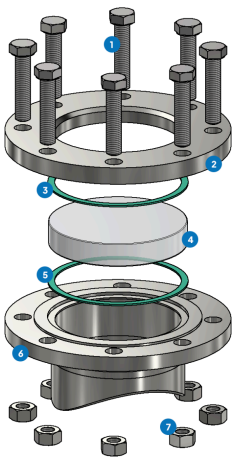

Pour des milieux agressifs, on peut utiliser des plaques de verre-regard revêtues en FEP ou en Halar®.

Hublot d'observation rond type 391 PN 16/40 - montage sur tuyauterie

à souder sur des tuyauteries

Type 391

APERÇU RAPIDE

max. 40 bar(g)

résistant à la chaleur jusqu'à 280 °C

pour milieux liquides

pour milieux gazeux

Diamètres nominaux DN 100 - 350

Fabrications sur mesure possibles

> 50 matériaux d'étanchéité

Accessoires disponibles

CONDITIONS DE SERVICE

Les conditions de fonctionnement dépendent du choix du verre et des joints :

		VERRE-REGARD		JOINTS						
		verre sodocalcique (DIN 8902 ou similaire)	verre borosilicaté (DIN 7080 ou similaire)	PTFE max. 200 °C	FKM max. 200 °C	NBR max. 80 °C	C4400 max. 175 °C	Silicone max. 180 °C	EPDM max. 130 °C	Graphite > 400 °C
TEMPÉRATURE	jusqu'à 80 °C	✓	✓	✓	✓	✓	✓	✓	✓	✓
	jusqu'à 130 °C	✓	✓	✓	✓	✗	✓	✓	✓	✓
	jusqu'à 150 °C	✓	✓	✓	✓	✗	✓	✓	✗	✓
	jusqu'à 175 °C	✗	✓	✓	✓	✗	✓	✓	✗	✓
	jusqu'à 200 °C	✗	✓	✓	✓	✗	✗	✗	✗	✓
	jusqu'à 280 °C	✗	✓	✗	✗	✗	✗	✗	✗	✓
PRESSION	jusqu'à 16 bar(g)	✓	✓	✓	✓	✓	✓	✓	✓	✓
	16 à 40 bar(g)	✓	✓	✓	✗	✗	✓	✗	✗	✓

✓ adapté ✗ inadapté

ACCESSOIRES EN OPTION

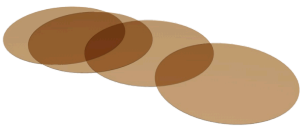

Disques en mica ronds

> jusqu'à 320 °C avec verre borosilicaté DIN 7080

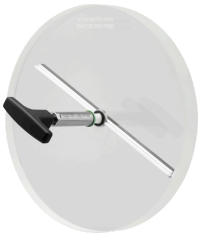

essuie-glace pour hublot d'observation

> avec essuie-glace en PTFE, silicone, EPDM ou FKM

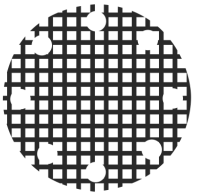

fenêtre grillagée de protection contre les chocs



Hublot d'observation de sécurité fusionné au métal

> pour les applications de sécurité



Lampes LED

> pour les zones Ex et non-Ex



disque de protection en FEP / revêtement FEP

> pour des valeurs de pH élevées

REMARQUE !

Les limites de pression-température s'appliquent conformément à DIN EN 1092-1!

Notre outil du même nom est disponible à cet effet sur notre site web.
(www.aci24.com, dans la catégorie Service, sous-rubrique Outils)

ACI Industriearmaturen GmbH

info@aci24.com
+49 (0) 2461 91634 00
www.aci24.com
+49 (0) 2461 91634 44
Königskamp 19 · 52428 Jülich · Allemagne