INDUSTRIEARMATUREN

Hublot d'observation rond type 394 PN 16/160

avec filetage intérieur / filetage femelle pour vissage

Type 394

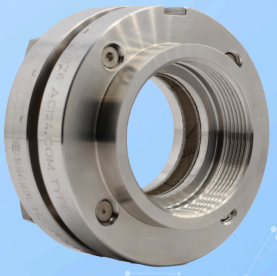

EDELSTAHL Rostfrei INOX STAINLESS STEEL

Avec raccord fileté selon DIN EN ISO 228-1

UTILISATION

Les hublots d'observation de type 394 munis de raccords filetés conviennent pour être vissés dans des tuyauteries, chaudières, réservoirs et appareils de toute nature. Leur champ d'application couvre tous les endroits où des contrôles visuels du remplissage ou de l'écoulement sont requis. Ils conviennent aussi bien aux liquides qu'aux gaz. Les hublots d'observation sont particulièrement recommandés pour des constructions spéciales dans divers domaines d'application.

Conditions de fonctionnement		
Température: (selon le verre et le joint)	≤ 280 °C	verre borosilicaté (DIN 7080 ou similaire)
Pression :	≤ 16 bar(g) jusqu'à 160 bar(g)	
Des pressions plus élevées disponibles sur demande		
Utilisation à basse température ainsi que températures/pressions plus élevées sur demande		

Matériaux	
Bride de base:	1.4571; 1.4404
Verre:	verre borosilicaté (DIN 7080 ou similaire)
Joint[1]:	PTFE; FKM; NBR; C4400; Silicone; EPDM; Graphite
Vis:	A2-70 / A4-70
Matériaux spéciaux sur demande	

1) Voir „INFO joints“

REMARQUE DE MONTAGE

Le raccord vissé doit être rendu étanche à l'aide d'un mastic d'étanchéité approprié afin d'atteindre la classe de pression indiquée. Le filetage de raccordement n'est pas conçu pour être auto-étanche.

DESSIN

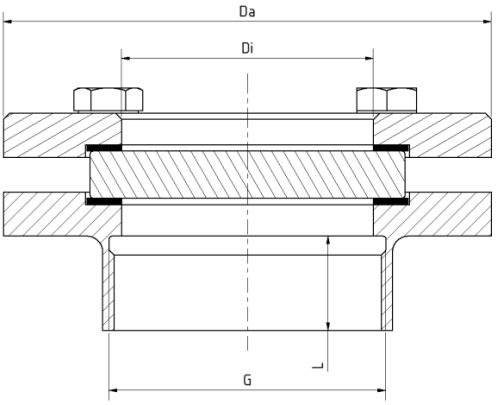

Hublot d'observation rond type 394 PN 16/160

avec filetage intérieur / filetage femelle pour vissage

Type 394

PN	G	Da [mm]	Di [mm]	L [mm]	POIDS [kg]
16	½“	70	15	20	0,8
	1“	95	25	20	1,5
	1½“	110	40	20	2,2
	2“	110	40	20	2,1
40	½“	70	15	20	0,8
	1“	95	25	20	1,5
	1½“	110	40	20	2,2
	2“	110	40	20	2,2
63	½“	95	15	20	0,8
	1“	95	25	20	1,5
	1½“	comme PN 100			
	2“	comme PN 100			
100	½“	70	15	20	0,8
	1“	95	25	20	1,5
	1½“	110	40	20	2,2
	2“	110	40	20	2,2
160	½“	70	15	20	0,8
	1“	95	25	20	1,8
	1½“	110	40	20	2,6
	2“	110	40	20	2,7
Autres dimensions et classes de pression sur demande					
Montage avec clé à ergots comme pour DIN 11851					

Hublot d'observation rond type 394 PN 16/160

avec filetage intérieur / filetage femelle pour vissage

Type 394

CODE PRODUIT

Exemple pour expliquer la composition du code

11 - 394 - 2 - 1 - 2 - 1 - 4 - 000

GROUPE	TYPE	G	PN	BRIDE DE BASE[1]	VERRE	JOINT	VARIANTE
11	394	1) ½"	1) 16	1) 1.4404	1) verre borosilicaté selon DIN 7080 ou similaire	1) PTFE	000) standard
		2) 1"	2) 40	2) 1.4571	4) verre borosilicaté[2] + essuie-glace en PTFE SGW	2) FKM	
		3) 1½"	3) 63	3) spécial	5) verre borosilicaté[2] + essuie-glace en silicone SGW	3) NBR	
		4) 2"	4) 100			4) C4400	
		5) spécial	5) 160			5) silicone	
			6) spécial			6) EPDM	
						7) graphite	
						8) spécial	

1) bride de recouvrement selon l'offre / confirmation de commande
2) Conformément à DIN 7080

Sauf indication contraire, le standard d'usine mis en évidence sera livré.

EXEMPLE

Le code produit 11-394-2-1-2-1-4-000 correspond à l'exécution standard :
ACI type 394
Filetage G 1"
PN 16
bride de base en 1.4571
bride de recouvrement en 1.4571
verre borosilicaté (DIN 7080 ou équivalent)
joint KlingerSil® C4400

STRUCTURE

1. vis
2. bride de recouvrement
3. coussin en verre
4. verre-regard
5. joint
6. bride de base avec raccord fileté

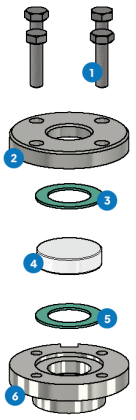

Pour les milieux agressifs, des plaques pour hublots d'observation revêtues de FEP ou de Halar® peuvent être utilisées. Pour la vapeur, des disques en mica devraient être utilisés pour protéger les verres.

INDUSTRIEARMATUREN

Hublot d'observation rond type 394 PN 16/160

avec filetage intérieur / filetage femelle pour vissage

Type 394

APERÇU RAPIDE

max. 160 bar(g)

résistant à la chaleur jusqu'à 280 °C

pour les milieux liquides

pour les milieux gazeux

Diamètres nominaux ½" - 2"

Fabrications spéciales possibles

> 50 matériaux d'étanchéité

Accessoires disponibles

CONDITIONS DE SERVICE

Les conditions d'exploitation dépendent du choix du verre et des joints :

		verre-regard	Joints						
		verre borosilicaté (DIN 7080 ou similaire)	PTFE max. 200 °C	FKM max. 200 °C	NBR max. 80 °C	C4400 max. 175 °C	silicone max. 180 °C	EPDM max. 130 °C	graphite > 400 °C
TEMPÉRATURE	jusqu'à 80 °C	✓	✓	✓	✓	✓	✓	✓	✓
	jusqu'à 130 °C	✓	✓	✓	✗	✓	✓	✓	✓
	jusqu'à 175 °C	✓	✓	✓	✗	✓	✓	✗	✓
	jusqu'à 200 °C	✓	✓	✓	✗	✗	✗	✗	✓
	jusqu'à 280 °C	✓	✗	✗	✗	✗	✗	✗	✓
PRESSION	jusqu'à 16 bar(g)	✓	✓	✓	✓	✓	✓	✓	✓
	jusqu'à 40 bar(g)	✓	✓	✗	✗	✓	✗	✗	✓
	jusqu'à 63 bar(g)	✓	✗	✗	✗	✗	✗	✗	✓
	jusqu'à 100 bar(g)	✓	✗	✗	✗	✗	✗	✗	✓
	jusqu'à 160 bar(g)	✓	✗	✗	✗	✗	✗	✗	✓

✓ adapté ✗ inadapté

ACCESSOIRES EN OPTION

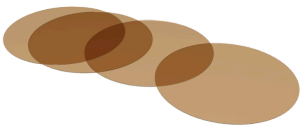

Disques en mica ronds

> jusqu'à 320 °C avec verre borosilicaté DIN 7080

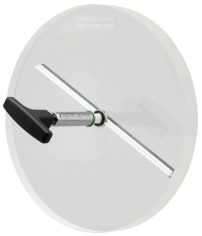

essuie-glace pour hublot d'observation

> avec essuie-glace en PTFE, silicone, EPDM ou FKM



disque de protection en FEP / revêtement FEP

> pour des valeurs de pH élevées

ACI Industriearmaturen GmbH

info@aci24.com
+49 (0) 2461 91634 00
www.aci24.com
+49 (0) 2461 91634 44
Königskamp 19 · 52428 Jülich · Allemagne