INDUSTRIEARMATUREN

Pyöreä Näkölasiasetelma Tyyppi 394 PN 16/160
sisäkierteellä ruuvattavaksi

Tyyppi 394

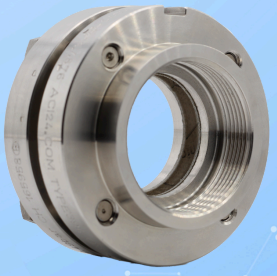

EDELSTAHL® Rostfrei INOX STAINLESS STEEL

Kierreliitännällä DIN EN ISO 228-1:n mukaisesti

KÄYTTÖ

Näkölasiasetelmat tyyppi 394 kierreliitännällä soveltuvat ruuvattaviksi putkistoihin, kattiloihin, säiliöihin ja kaikenlaisiin laitteisiin. Käyttökohteita ovat kaikki paikat, joissa tarvitaan täytön tai virtauksen silmämääräistä tarkkailua. Ne sopivat yhtä hyvin nesteille ja kaasuille. Näkölasiasetelmat ovat erityisen suositeltavia myös erikoisrakenteisiin eri käyttökohteissa.

Käyttöolosuhteet		
Lämpötila: (riippuen lasista ja Tiiviste)	≤ 280 °C	Borosilikaattilasi (DIN 7080 tai vastaava)
Paine:	≤ 16 bar(g) – 160 bar(g)	
Korkeammat paineet saatavilla pyynnöstä		
Käyttö matalissa lämpötiloissa sekä korkeammat lämpötilat/paineet saatavilla pyynnöstä		

Materiaalit	
Runkolaippa:	1.4571; 1.4404
Lasi:	Borosilikaattilasi (DIN 7080 tai vastaava)
Tiiviste[1]:	PTFE; FKM; NBR; C4400; Silikoni; EPDM; Grafiitti
Ruuvit:	A2-70 / A4-70
Erikoismateriaalit saatavilla pyynnöstä	

1) Katso „INFO Tiivisteet“

ASENNUSOHJE

Liitos on tiivistettävä sopivalla tiivistemateriaalilla, jotta ilmoitettu painearvo voidaan saavuttaa. Liitäntäkierre ei ole itsetiivistyvä!

PIIRUSTUS

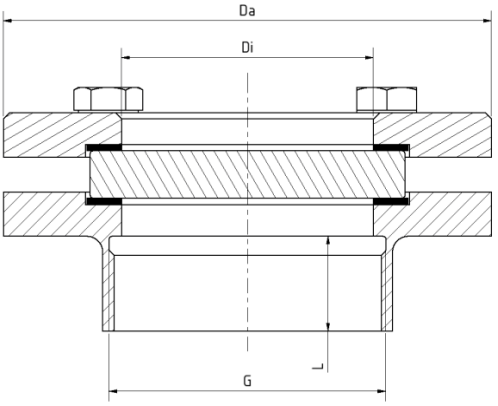

Pyöreä Näkölasiasetelma Tyyppi 394 PN 16/160
sisäkierteellä ruuvattavaksi

Tyyppi 394

PN	G	Da [mm]	Di [mm]	L [mm]	PAINO [kg]
16	½“	70	15	20	0,8
	1“	95	25	20	1,5
	1½“	110	40	20	2,2
	2“	110	40	20	2,1
40	½“	70	15	20	0,8
	1“	95	25	20	1,5
	1½“	110	40	20	2,2
	2“	110	40	20	2,2
63	½“	95	15	20	0,8
	1“	95	25	20	1,5
	1½“	kuten PN 100			
	2“	kuten PN 100			
100	½“	70	15	20	0,8
	1“	95	25	20	1,5
	1½“	110	40	20	2,2
	2“	110	40	20	2,2
160	½“	70	15	20	0,8
	1“	95	25	20	1,8
	1½“	110	40	20	2,6
	2“	110	40	20	2,7
Muut koot ja paineluokat saatavilla pyynnöstä					
Asennus haka-avaimella kuten standardin DIN 11851 mukaisesti					

Pyöreä Näkölasiasetelma Tyyppi 394 PN 16/160
sisäkierteellä ruuvattavaksi

Tyyppi 394

TUOTEKOODI

Esimerkki koodin rakenteen selventämiseksi

11 - 394 - 2 - 1 - 2 - 1 - 4 - 000

RYHMÄ	TYYPPI	G	PN	RUNKOLAIPPA[1]	LASI	TIIVISTE	VARIANTTI
11	394	1) ½"	1) 16	1) 1.4404	1) Borosilikaattilasi DIN 7080 tai vastaava	1) PTFE	000) Vakio
		2) 1"	2) 40	2) 1.4571	4) Borosilikaattilasi[2] + PTFE-pyyhin SGW	2) FKM	
		3) 1½"	3) 63	3) Erikois	5) Borosilikaattilasi[2] + silikonipyyhin SGW	3) NBR	
		4) 2"	4) 100			4) C4400	
		5) Erikois	5) 160			5) Silikoni	
			6) Erikois			6) EPDM	
						7) Grafiitti	
						8) Erikois	

1) Kansilaippa tarjouksen / tilausvahvistuksen mukaan
2) DIN 7080 mukaan

Ellei toisin mainita, toimitetaan korostettu tehdasstandardi.

ESIMERKKI

Tuotekoodi 11-394-2-1-2-1-4-000 on vakiomallin mukainen:
ACI Tyyppi 394
Kierre G 1“
PN 16
Runkolaippa valmistettu materiaalista 1.4571
Kansilaippa valmistettu materiaalista 1.4571
Borosilikaattilasi (DIN 7080 tai vastaava)
Tiiviste KlingerSil® C4400

RAKENNE

1. Ruuvit
2. Kansilaippa
3. Lasityyny
4. Näkölasi
5. Tiiviste
6. Runkolaippa kierreliitännällä

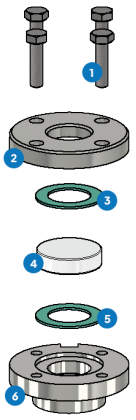

Aggressiivisille aineille voidaan käyttää FEP- tai Halar®-pinnoitettuja näkölasilevyjä. Höyryn yhteydessä tulisi käyttää Kiillelevyjä lasien suojaamiseksi.

Pyöreä Näkölasiasetelma Tyyppi 394 PN 16/160
sisäkierteellä ruuvattavaksi

Tyyppi 394

PIKAKATSAUS

enintään 160 bar(g)

kestää lämpöä jopa 280 °C

nestemäisille aineille

kaasumaisille aineille

Nimelliskoot ½" - 2"

Erikoisvalmisteita saatavilla

> 50 tiivistemateriaalia

Lisävarusteita saatavilla

KÄYTTÖOLOSUHTEET

Käyttöolosuhteet riippuvat lasin ja tiivisteiden valinnasta:

		Näkölasi	Tiivisteet						
		Borosilikaattilasi (DIN 7080 tms.)	**PTFE** enintään 200 °C	**FKM** enintään 200 °C	**NBR** enintään 80 °C	**C4400** enintään 175 °C	**Silikoni** enintään 180 °C	**EPDM** enintään 130 °C	**Grafiitti** > 400 °C
LÄMPÖTILA	enintään 80 °C	✓	✓	✓	✓	✓	✓	✓	✓
	enintään 130 °C	✓	✓	✓	✗	✓	✓	✓	✓
	enintään 175 °C	✓	✓	✓	✗	✓	✓	✗	✓
	enintään 200 °C	✓	✓	✓	✗	✗	✗	✗	✓
	enintään 280 °C	✓	✗	✗	✗	✗	✗	✗	✓
PAINE	enintään 16 bar(g)	✓	✓	✓	✓	✓	✓	✓	✓
	enintään 40 bar(g)	✓	✓	✗	✗	✓	✗	✗	✓
	enintään 63 bar(g)	✓	✗	✗	✗	✗	✗	✗	✓
	enintään 100 bar(g)	✓	✗	✗	✗	✗	✗	✗	✓
	enintään 160 bar(g)	✓	✗	✗	✗	✗	✗	✗	✓

✓ soveltuu ✗ ei sovellu

VALINNAISET LISÄVARUSTEET

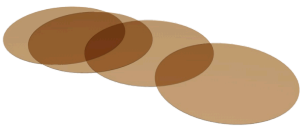

Pyöreät Kiillelevyt

> enintään 320 °C borosilikaattilasilla DIN 7080

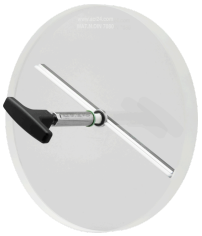

Näkölasin pyyhin

> mukana PTFE-, silikon-, EPDM- tai FKM-pyyhin



FEP-suojalevy / FEP-pinnoite

> korkeille pH-arvoille

ACI Industriearmaturen GmbH

info@aci24.com
+49 (0) 2461 91634 00
www.aci24.com
+49 (0) 2461 91634 44
Königskamp 19 · 52428 Jülich · Saksa