Runde Schauglasarmatur Typ 394 PN 16/160

mit Innengewinde zum Anschrauben

Typ 394

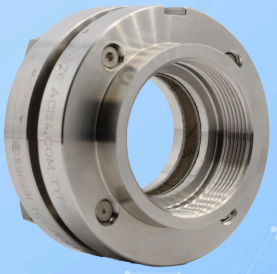

Mit Gewindeanschluss nach DIN EN ISO 228-1

VERWENDUNG

Die Schauglasarmaturen Typ 394 mit Schraubstutzen eignen sich zum Einschrauben in Rohrleitungen, Kesseln, Tanks und Apparaturen aller Art. Die Einsatzmöglichkeiten sind überall dort gegeben, wo Sichtkontrollen von Füllung oder Strömung gefordert sind. Sie eignen sich für Flüssigkeiten und Gase gleichermaßen. Die Schauglasarmaturen empfehlen sich insbesondere auch für Sonderkons- truktionen auf unterschiedlichen Einsatzgebieten.

Betriebsbedingung		
Temperatur: (abhängig von Glas und Dichtung)	≤ 280 °C	Borosilikatglas (DIN 7080 o.ä.)
Druck:	≤ 16 barü bis 160 barü	
Höhere Drücke auf Anfrage möglich		
Tieftemperatureinsatz sowie höhere Temperaturen / Drücke auf Anfrage		

Werkstoffe	
Grundflansch:	1.4571; 1.4404
Glas:	Borosilikatglas (DIN 7080 o.ä)
Dichtung[1]:	PTFE; FKM; NBR; C4400; Silikon; EPDM; Graphit
Schrauben:	A2-70 / A4-70
Sondermaterialien auf Anfrage	

1) Siehe „INFO Dichtungen“

EINBAUHINWEIS

Die Verschraubung muss mit passendem Dichtungsstoff eingedichtet werden, um die angegebene Druckstufe erreichen zu können. Das Anschlussgewinde ist nicht selbstdichtend ausgelegt!

ZEICHNUNG

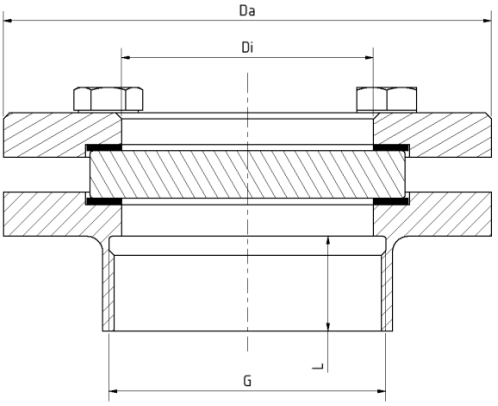

Runde Schauglasarmatur Typ 394 PN 16/160

mit Innengewinde zum Anschrauben

Typ 394

PN	G	Da [mm]	Di [mm]	L [mm]	GEWICHT [kg]
16	½“	70	15	20	0,8
	1“	95	25	20	1,5
	1½“	110	40	20	2,2
	2“	110	40	20	2,1
40	½“	70	15	20	0,8
	1“	95	25	20	1,5
	1½“	110	40	20	2,2
	2“	110	40	20	2,2
63	½“	95	15	20	0,8
	1“	95	25	20	1,5
	1½“	wie PN 100			
	2“	wie PN 100			
100	½“	70	15	20	0,8
	1“	95	25	20	1,5
	1½“	110	40	20	2,2
	2“	110	40	20	2,2
160	½“	70	15	20	0,8
	1“	95	25	20	1,8
	1½“	110	40	20	2,6
	2“	110	40	20	2,7
Andere Größen und Druckstufen auf Anfrage					
Montage über Hakenschlüssel wie für DIN 11851					

Runde Schauglasarmatur Typ 394 PN 16/160

mit Innengewinde zum Anschrauben

Typ 394

PRODUKTCODE

Beispiel zur Erklärung der Code-Zusammensetzung

11 - 394 - 2 - 1 - 2 - 1 - 4 - 000

GRUPPE	TYP	G	PN	GRUNDFLANSCH[1]	GLAS	DICHTUNG	VARIANTE
11	394	1) ½“	1) 16	1) 1.4404	1) Borosilikatglas nach DIN 7080 o.ä	1) PTFE	000) Standard
		2) 1“	2) 40	2) 1.4571	4) Borosilikatglas[2] + PTFE-Wischer SGW	2) FKM	
		3) 1½“	3) 63	3) Sonder	5) Borosilikatglas[2] + Silikon-Wischer SGW	3) NBR	
		4) 2“	4) 100			4) C4400	
		5) Sonder	5) 160			5) Silikon	
			6) Sonder			6) EPDM	
						7) Graphit	
						8) Sonder	

1) Deckflansch nach Angebot / Auftragsbestätigung
2) In Anlehnung an DIN 7080

Sofern nicht anders angegeben, wird der hervorgehobene Werksstandard geliefert.

BEISPIEL

Der Produktcode 11-394-2-1-2-1-4-000 entspricht der Standardausführung:
ACI Typ 394
Gewinde G 1“
PN 16
Grundflansch aus 1.4571
Deckflansch aus 1.4571
Borosilikatglas (DIN 7080 o.ä)
Dichtung KlingerSil® C4400

AUFBAU

1. Schrauben
2. Deckflansch
3. Glaspolster
4. Schauglas
5. Dichtung
6. Grundflansch mit Gewindeanschluss

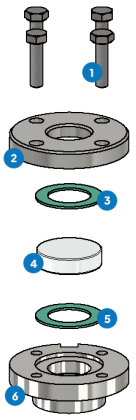

Für aggressive Medien können FEP- oder Halar® Beschichtete Schauglasplatten verwendet werden. Bei Dampf sollten Glimmerscheiben zum Schutz der Gläser verwendet werden.

Runde Schauglasarmatur Typ 394 PN 16/160

mit Innengewinde zum Anschrauben

Typ 394

SCHNELLÜBERSICHT

max. 160 barü

hitzebeständig bis 280 °C

für flüssige Medien

für gasförmige Medien

Nennweiten ½“ - 2“

Sonderanfertigungen möglich

> 50 Dichtungswerkstoffe

Zubehör verfügbar

BETRIEBSBEDINGUNGEN

Betriebsbedingungen sind abhängig von der Wahl des Glases und der Dichtungen:

		Schauglas	Dichtungen						
		Borosilikatglas (DIN 7080 o.ä.)	PTFE max. 200 °C	FKM max. 200 °C	NBR max. 80 °C	C4400 max. 175 °C	Silikon max. 180 °C	EPDM max. 130 °C	Graphit > 400 °C
TEMPERATUR	bis 80 °C	✓	✓	✓	✓	✓	✓	✓	✓
	bis 130 °C	✓	✓	✓	✗	✓	✓	✓	✓
	bis 175 °C	✓	✓	✓	✗	✓	✓	✗	✓
	bis 200 °C	✓	✓	✓	✗	✗	✗	✗	✓
	bis 280 °C	✓	✗	✗	✗	✗	✗	✗	✓
DRUCK	bis 16 barü	✓	✓	✓	✓	✓	✓	✓	✓
	bis 40 barü	✓	✓	✗	✗	✓	✗	✗	✓
	bis 63 barü	✓	✗	✗	✗	✗	✗	✗	✓
	bis 100 barü	✓	✗	✗	✗	✗	✗	✗	✓
	bis 160 barü	✓	✗	✗	✗	✗	✗	✗	✓

✓ geeignet ✗ ungeeignet

OPTIONALES ZUBEHÖR

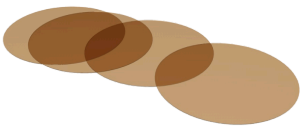

Runde Glimmerscheiben

> bis 320 °C mit Borosilikatglas DIN 7080

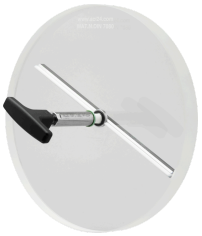

Schauglas-Wischer

> mit PTFE, Silikon, EPDM oder FKM Wischer



FEP-Schutzscheibe / Beschichtung

> für hohe pH-Werte

ACI Industriearmaturen GmbH

info@aci24.com
+49 (0) 2461 91634 00
www.aci24.com
+49 (0) 2461 91634 44
Königskamp 19 · 52428 Jülich · Deutschland