Näkölasin pyyhin
pyöreille näkölasilevyille

Tyyppi SGW



Pyöreitä Näkölasi-levyjä DIN 7080:n mukaisesti

KÄYTTÖ

SGW-tyypin näkölasin pyyhkimet on suunniteltu lasilevyjen tarpeenmukaiseen, käsin tehtävään puhdistukseen pyöreissä näkölasiasetelmissa. Ne soveltuvat paineellisille käyttökohteille ja voidaan myös helposti jälkiasentaa olemassa oleviin näkölasiasetelmiin.

Käyttöolosuhteet:	
Lämpötila: (riippuen lasista ja tiivisteistä)	enintään **200 °C** [1] borosilikaattilasilla Vastaava DIN 7080 ja O-renkaat Pyyhkimen sulat: PTFE / silikoni / EPDM /
Paine:	enintään 25[2] bar(g)
[1] Korkeammat lämpötilat pyynnöstä [2] riippuu lasin paksuudesta (korkeammat paineet pyynnöstä)	

ASENNUSOHJE

Asennettu näkölasilevyihin, Vastaava DIN 7080, keskireiällä Ø 10,5 ±0,3 mm. Sopii kaikille näkölasiasetelmille, joiden lasit ovat Vastaava DIN 7080 -vaatimuksen mukaiset.

YHDISTELMÄVAIHTOEHDOT

Näkölasin pyyhkimen tyyppi SGW:n samanaikainen yhdistäminen valaisimeen sekä näkölasin huuhtelulaitteeseen SVI on mahdollista. Tässä on otettava huomioon näkölasilevyn suurin sallittu lämpötila ja lämpötilan vaihtelujen kestävyys.

PIIRUSTUS

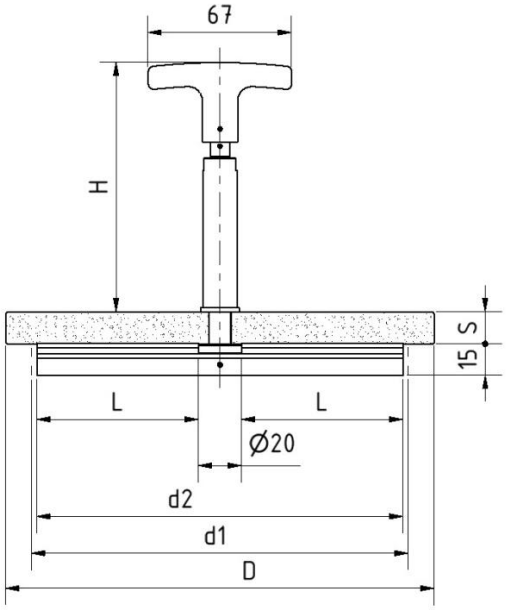

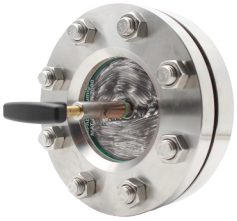



MITAT

Mitat:													
Rakennekoko			3	4	5	6	7	8	9	10	11	12	13
Nimelliskoko	DN		50	80	100	125	150	200	250	300	350	400	500
Lasin Ø	D [mm]		100	125	150	175	200	250	300	pyynnöstä			
Vapaa katseluaukko	d1 [mm]		80	100	125	150	175	225	280				
Pyyhkimen ympyrän Ø	d2 [mm]		75	95	120	145	170	220	275				
Lasin paksuus		S [mm]	Suurin sallittu käyttöpaine PS [bar(g)]										
Korkeus	H [mm]												
	116	15	8	5	4	3	2	/	/				
		20	12	8	5	5	4	2	1				
	106	25	20	12	8	8	5	4	2				
		30	25[4]	20	12	12	8	5	3				
	116	35	/	25[4]	21	15	11	7	4				
		40	/	/	25[4]	20	14	9	6				
	106	45	/	/	/	25[4]	18[4]	11	7				
	111	55 [3]											

[3] 55 mm pyynnöstä, [4] korkeammat paineet pyynnöstä

OSAT JA MATERIAALIT – TAULUKKO

Kohta	Osaluettelo ja materiaalit:	
1.	T-muotoinen kääntökahva	PA messinkiholkilla
2.	Kiristystapit	1.4310
3.	Etäisyysholkki	Messinki
4.	Etäisyysholkki	Messinki
5.	Puristusjousi	1.4310
6.	Kierteinen holkki	[5] 1.4404 / 1.4571
7.	Näkölasi-levy	Borosilikaattilasi
8.	Tiiviste (Ilmakehän puolella)	C-4300 / C4400, asbestiton
9.	O-rengas (väliaineen puolella)	FKM, FFKM [H], FDA:n mukainen
10.	Kierrehylsy	[5] 1.4404 / 1.4571
11.	Pyyhinakseli	[5] 1.4404 / 1.4571
12.	O-renkaat (väliaineen puolella)	FKM, FFKM [H], FDA:n mukainen
14.	Pyyhinterät	PTFE, silikoni, EPDM, FDA:n mukainen
15.	Pyyhinvarsi	[5] 1.4404 / 1.4571
16.	Kiristystappi	1.4310

[5] saatavuuden mukaan
[H] Korkean lämpötilan versio

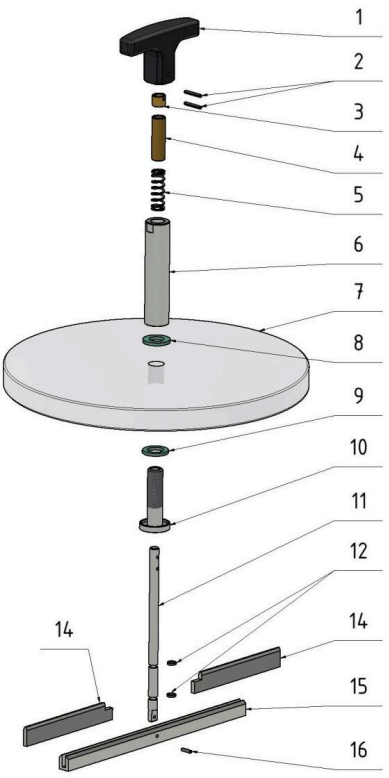

Räjäytyskuva: tyyppi SGW näkölasilevyllä

Näkölasin pyyhin
pyöreille näkölasilevyille

Tyyppi SGW

TUOTEKOODI

Esimerkki koodin rakenteen selventämiseksi

11 - SGW - 5 - 2 - 1 - 1 - 1 - 0

RYHMÄ	TYYPPI	DN	LASIN PAKSUUS [MM]	LASITYYPPI	PYYHKIMISYMPYRÄ Ø	PYYHKIMEN SULKA	VAIHTOEHTO
11	SGW	3) 50 4) 80 5) 100 6) 125 7) 150 8) 200 9) 250 10) 300 X) Erikois	2) 15 3) 20 4) 25 5) 30 6) 35 7) 40 8) 45 9) 50 10) 55	0) Ilman lasia 1) Borosilikaattilasi vastaava DIN 7080 X) Erikois	1) Vakio X) Erikois	1) PTFE (200°C) 2) Silikoni (180°C) 3) EPDM (80°C) X) Erikois	H) Korkean lämpötilan, jopa 260°C, pyynnöstä Määritetään ACI:n toimesta tarvittaessa

Ellei toisin ole ilmoitettu, toimitetaan korostettu tehdasstandardi.

ESIMERKKI

Tuotekoodi 11-SGW-5-2-1-1-1-0 vastaa standardiversiota:
Borosilikaattilasi yleensä DIN 7080 + SGW
Mitat: Ø 150 x 15 mm
keskireikä Ø 10,5 ± 0,3 mm
ACI-pyyhin SGW koko 5
kaksoispyyhinlapa, PTFE
Toiminta: T-kahva
Käyttöpaine enintään 4 bar(g)
Käyttölämpötila: enintään 200°C



ACI Industriearmaturen GmbH

info@aci24.com
www.aci24.com
Königskamp 19 · 52428 Jülich · Saksa
+49 (0) 2461 91634 00
+49 (0) 2461 91634 44