Hublot d'observation rond Type 390 PN 16/250

avec embouts à souder selon DIN EN 1092-1 type 11

Type 390



EDELSTAHL Rostfrei INOX STAINLESS STEEL

Avec raccord à souder selon DIN EN 1092-1 type 11

UTILISATION

Les hublots d'observation ronds servent à l'observation et à l'éclairage de l'intérieur d'appareils fermés (chaudières, réservoirs, silos, etc.) ou de tuyauteries. Les hublots d'observation de type 390 sont des montures à bride rondes, munies d'un manchon selon DIN EN 1092-1 pour le soudage, complétées chacune par une plaque de verre d'observation insérée entre les joints et solidement vissée.

REMARQUE DE MONTAGE

Après le soudage de la bride de base, il faut vérifier si les surfaces d'étanchéité se sont déformées ! Le cas échéant, des retouches doivent être effectuées ! Veuillez également respecter les couples de serrage indiqués pour les raccords vissés conformément au manuel d'exploitation et de maintenance.

À partir de PN 250, toujours avec un disque de protection en mica supplémentaire

Conditions de fonctionnement		
Température : (dépendante du verre et du joint)	≤ 280 °C	verre borosilicaté (DIN 7080 ou similaire)
	> 280 °C	sur demande
Pression :	≤ 16 bar(g) jusqu'à 250 bar(g)	
Utilisation à basse température ainsi que des températures/pressions plus éle		

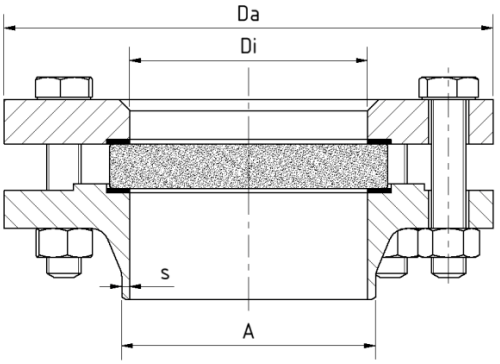

Matériaux	
bride de base:	1.4571; 1.4404; 1.4539; 1.4435; 1.4541; 1.4301/7; 1,4876; 1.4828; 2.4602; 2.4610
Verre:	verre borosilicaté (DIN 7080 ou similaire)
joint[1]:	PTFE; FKM; NBR; C4400; Silicone; EPDM; Graphite
Vis:	A2-70 / A4-70
Matériaux spéciaux sur demande	

1) Voir le tableau "conditions de fonctionnement"

Hublot d'observation rond Type 390 PN 16/250

avec embouts à souder selon DIN EN 1092-1 type 11

Type 390

PN	DN	Da [mm]	Di [mm]	A [mm]	s [mm]
PN 16	15	95	17	21,3	2
	20	105	22	26,9	2,3
	25	115	28	33,7	2,6
	32	140	37	42,4	2,6
	40	150	43	48,3	2,6
	50	165	54	60,3	2,9
	65	185	70	76,1	2,9
	80	200	83	88,9	3,2
	100	220	107	114,3	3,6
	125	250	132	139,7	4
	150	285	160	168,3	4,5
	200	340	207	219,1	6,3
PN 10	250	405	260	273	6,3
	300	460	310	323,9	7,1
PN 6	350	520	340	355,6	8
PN 40	15	95	17	21,3	2
	20	105	22	26,9	2,3
	25	115	28	33,7	2,6
	32	140	37	42,4	2,6
	40	150	43	48,3	2,6
	50	165	54	60,3	2,9
	65	185	70	76,1	2,9
	80	200	83	88,9	3,2
	100	235	107	114,3	3,6
	125	270	132	139,7	4
	150	300	160	168,3	4,5
	200	375	207	219,1	6,3
PN 63	15	105	17	21,3	2
	20	130	22	26,9	2,6
	25	140	28	33,7	2,6
	32	155	37	42,4	2,9
	40	170	42	48,3	2,9
	50	180	54	60,3	2,9
	65	220	69	76,1	3,6
	80	230	81	88,9	4,0
	100	250	106	114,3	4
	125	315	127	139,7	6,3
	150	355	154	168,3	7,1

Hublot d'observation rond Type 390 PN 16/250

avec embouts à souder selon DIN EN 1092-1 type 11

Type 390

PN	DN	Da [mm]	Di [mm]	A [mm]	s [mm]
PN 100	15	130	15	21,3	3,2
	20	130	22	26,9	2,6
	25	140	28	33,7	2,6
	32	155	37	42,4	2,9
	40	170	42	48,3	2,9
	50	195	54	60,3	3,2
	65	220	66	76,1	5,0
	80	230	76	88,9	6,3
	100	300	99	127	14,2
	125	340	120	152,4	16
160	25	140	28	33,7	2,9
	40	170	41	48,3	3,6
	50	200	48	60,3	6,3
	65	230	60	76,1	8
	80	255	80	101,6	11
250	25	150	27	33,7	3,6
	40	220	40	60,3	10
	50	235	51	76,1	12,5
	65	290	70	101,6	16

Hublot d'observation rond Type 390 PN 16/250
avec embouts à souder selon DIN EN 1092-1 type 11

Type 390

CODE PRODUIT

Exemple pour expliquer la composition du code

11 - 390 - 9 - 16 - 2 - 1 - 4 - 000

GROUPE	TYPE	DIAMÈTRE NOMINAL	PN	BRIDE DE BASE[1]	VERRE	JOINT	VARIANTE
11	390	1) 15	1) 16	2) 1.4571	1) verre borosilicaté selon DIN 7080 ou similaire.	1) PTFE	000) Standard
		2) 20	2) 40	3) 1.4404	4) 4) verre borosilicaté[2] + essuie-glace en PTFE SGW	2) FKM	
		3) 25	3) 63	4) 1.4301/7	5) verre borosilicaté[2] + essuie-glace en silicone SGW	3) NBR	
		4) 32	4) 100	5) 1.4539	8) verre borosilicaté non trempé	4) C4400	
		5) 40	5) 160	7) 1.4435		5) Silicone	
		6) 50	6) 250	8) 1.4541		6) EPDM	
		7) 65		9) Spécial		7) Graphite	
		8) 80				8) Spécial	
		9) 100					
		10) 125					
		11) 150					
		12) 200					
		13) 250					
		14) 300					
		15) 350					

1) bride de recouvrement selon l'offre / la confirmation de commande
2) Selon ou en référence à la norme DIN 7080

Sauf indication contraire, le standard d'usine mis en évidence sera livré.

EXEMPLE

Le code produit 11-390-9-1-2-1-4-000 correspond à l'exécution standard :
ACI type 390,
DN 100
PN 16
bride de base en 1.4571
bride de recouvrement en 1.4571
verre borosilicaté selon DIN 7080
joint KlingerSil® C4400

STRUCTURE

1. vis
2. bride de recouvrement
3. coussinet en verre
4. verre-regard
5. joint
6. bride de base
7. écrous

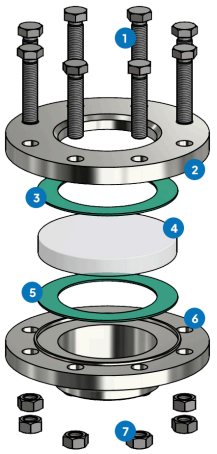

Pour les milieux agressifs, des plaques de verre-regard revêtues en FEP ou Halar® peuvent être utilisées.

INDUSTRIEARMATUREN

Hublot d'observation rond Type 390 PN 16/250

avec embouts à souder selon DIN EN 1092-1 type 11

Type 390

APERÇU RAPIDE

max. 250 bar(g)

résistant à la chaleur jusqu'à 280 °C

pour les milieux liquides

pour les milieux gazeux

Diamètres nominaux DN 15 - 350

Fabrications spéciales possibles

> 50 matériaux d'étanchéité

Accessoires disponibles

CONDITIONS DE SERVICE

		VERRE-REGARD	JOINTS						
		verre borosilicaté (DIN 7080 ou similaire)	**PTFE** max. 200 °C	**FKM** max. 200 °C	**NBR** max. 80 °C	**C4400** max. 175 °C	**Silicone** max. 180 °C	**EPDM** max. 130 °C	**Graphite** > 400 °C
TEMPÉRATURE	jusqu'à 80 °C	✓	✓	✓	✓	✓	✓	✓	✓
	jusqu'à 130 °C	✓	✓	✓	✗	✓	✓	✓	✓
	jusqu'à 150 °C	✓	✓	✓	✗	✓	✓	✗	✓
	jusqu'à 175 °C	✓	✓	✓	✗	✓	✓	✗	✓
	jusqu'à 200 °C	✓	✓	✓	✗	✗	✗	✗	✓
	jusqu'à 280 °C	✓	✗	✗	✗	✗	✗	✗	✓
	> 280 °C	Sur demande	Sur demande						
PRESSION	jusqu'à 16 bar(g)	✓	✓	✓	✓	✓	✓	✓	✓
	jusqu'à 40 bar(g)	✓	✓	✗	✗	✓	✗	✗	✓
	jusqu'à 63 bar(g)	✓	✗	✗	✗	✗	✗	✗	✓
	jusqu'à 100 bar(g)	✓	✗	✗	✗	✗	✗	✗	✓
	jusqu'à 160 bar(g)	✓	✗	✗	✗	✗	✗	✗	✓
	jusqu'à 250 bar(g)	✓	✗	✗	✗	✗	✗	✗	✓

✓ adapté ✗ inadapté

ACCESSOIRES EN OPTION

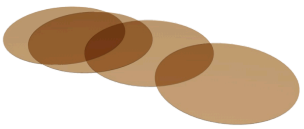

Disques en mica ronds

> jusqu'à 320 °C avec verre borosilicaté DIN 7080

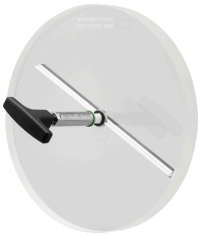

essuie-glace pour hublot d'observation

> avec essuie-glace en PTFE, silicone, EPDM ou FKM

PLEXIGLAS fenêtre de protection contre les chocs

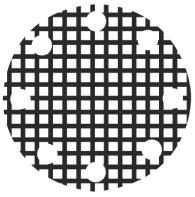

fenêtre grillagée de protection contre les chocs



Hublot d'observation de sécurité fusionné au métal

> pour les applications de sécurité



Lampes LED

> pour les zones Ex et non-Ex



disque de protection en FEP / revêtement FEP

> pour des valeurs de pH élevées

ACI Industriearmaturen GmbH

info@aci24.com
+49 (0) 2461 91634 00
www.aci24.com
+49 (0) 2461 91634 44
Königskamp 19 · 52428 Jülich · Allemagne