Pyöreä Näkölasiasetelma Tyyppi 390 PN 16/250

Hitsauspäät DIN EN 1092-1 mukaisesti, tyyppi 11

Tyyppi 390



Hitsausholkki DIN EN 1092-1 -standardin mukainen, tyyppi 11

KÄYTTÖ

Pyöreät näkölasiasetelmat on tarkoitettu suljettujen säiliöiden (kattilat, säiliöt, siilot jne.) tai putkistojen sisäosan tarkkailuun ja valaistukseen. Tyypin 390 näkölasiasetelmat ovat pyöreitä laippakiinnikkeitä, joissa on hitsausta varten tarkoitetut DIN EN 1092-1 -yhdeet, ja ne on varustettu kullekin tiivisteiden väliin asetetulla ja kiinteästi ruuvatulla näkölasilevyllä.

Käyttöolosuhteet		
Lämpötila: (riippuen lasista ja tiivisteestä)	≤ 280 °C	Borosilikaattilasi (DIN 7080 tai vastaava)
	> 280 °C	pyynnöstä
Paine:	≤ 16 bar(g) - 250 bar(g)	
Käyttö alhaissa lämpötiloissa sekä korkeammat lämpötilat/paineet pyynnöstä		

Materiaalit	
Runkolaippa:	1.4571; 1.4404; 1.4539; 1.4435; 1.4541; 1.4301/7; 1,4876; 1.4828; 2.4602; 2.4610
Lasi:	Borosilikaattilasi (DIN 7080 tai vastaava)
Tiiviste[1]:	PTFE; FKM; NBR; C4400; Silikoni; EPDM; Grafiitti
Ruuvit:	A2-70 / A4-70
Erikoismateriaalit pyynnöstä	

1) Katso taulukko "Käyttöolosuhteet"

ASENNUSOHJE

Runkolaipan hitsaamisen jälkeen on tarkastettava, ovatko tiivistyspinnat vääntyneet! Tarvittaessa ne on jälkikäsiteltävä! Huomioikaa myös ruuviliitoksen ilmoitetut kiristysmomentit käyttö- ja huolto-ohjeen mukaisesti.

PN 250:stä alkaen aina lisätyllä kiillesuojalevyllä

PIIRUSTUS

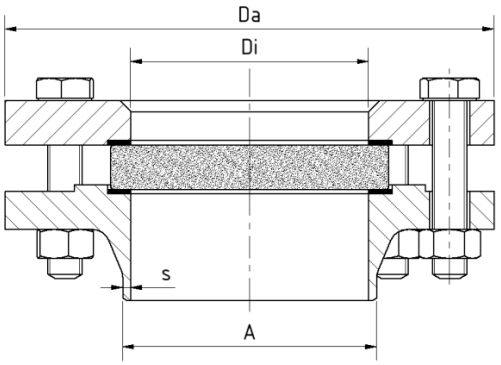

Pyöreä Näkölasiasetelma Tyyppi 390 PN 16/250

Hitsauspäät DIN EN 1092-1 mukaisesti, tyyppi 11

PN	DN	Da [mm]	Di [mm]	A [mm]	s [mm]
PN 16	15	95	17	21,3	2
	20	105	22	26,9	2,3
	25	115	28	33,7	2,6
	32	140	37	42,4	2,6
	40	150	43	48,3	2,6
	50	165	54	60,3	2,9
	65	185	70	76,1	2,9
	80	200	83	88,9	3,2
	100	220	107	114,3	3,6
	125	250	132	139,7	4
	150	285	160	168,3	4,5
	200	340	207	219,1	6,3
PN 10	250	405	260	273	6,3
	300	460	310	323,9	7,1
PN 6	350	520	340	355,6	8
PN 40	15	95	17	21,3	2
	20	105	22	26,9	2,3
	25	115	28	33,7	2,6
	32	140	37	42,4	2,6
	40	150	43	48,3	2,6
	50	165	54	60,3	2,9
	65	185	70	76,1	2,9
	80	200	83	88,9	3,2
	100	235	107	114,3	3,6
	125	270	132	139,7	4
	150	300	160	168,3	4,5
	200	375	207	219,1	6,3
PN 63	15	105	17	21,3	2
	20	130	22	26,9	2,6
	25	140	28	33,7	2,6
	32	155	37	42,4	2,9
	40	170	42	48,3	2,9
	50	180	54	60,3	2,9
	65	220	69	76,1	3,6
	80	230	81	88,9	4,0
	100	250	106	114,3	4
	125	315	127	139,7	6,3
	150	355	154	168,3	7,1

Pyöreä Näkölasiasetelma Tyyppi 390 PN 16/250

Hitsauspäät DIN EN 1092-1 mukaisesti, tyyppi 11

PN	DN	Da [mm]	Di [mm]	A [mm]	s [mm]
PN 100	15	130	15	21,3	3,2
	20	130	22	26,9	2,6
	25	140	28	33,7	2,6
	32	155	37	42,4	2,9
	40	170	42	48,3	2,9
	50	195	54	60,3	3,2
	65	220	66	76,1	5,0
	80	230	76	88,9	6,3
	100	300	99	127	14,2
	125	340	120	152,4	16
160	25	140	28	33,7	2,9
	40	170	41	48,3	3,6
	50	200	48	60,3	6,3
	65	230	60	76,1	8
	80	255	80	101,6	11
250	25	150	27	33,7	3,6
	40	220	40	60,3	10
	50	235	51	76,1	12,5
	65	290	70	101,6	16

Pyöreä Näkölasiasetelma Tyyppi 390 PN 16/250

Hitsauspäät DIN EN 1092-1 mukaisesti, tyyppi 11

Tyyppi 390

TUOTEKOODI

Esimerkki koodin rakenteen selventämiseksi

11 - 390 - 9 - 16 - 2 - 1 - 4 - 000

RYHMÄ	TYYPPI	NIMELLISKOKO	PN	RUNKOLAIPPA[1]	LASI	TIIVISTE	VAIHTOEHTO
11	390	1) 15	1) 16	2) 1.4571	1) Borosilikaattilasi DIN 7080 tai vastaava.	1) PTFE	000) Vakio
		2) 20	2) 40	3) 1.4404	4) 4) Borosilikaattilasi[2] + PTFE-pyyhin SGW	2) FKM	
		3) 25	3) 63	4) 1.4301/7	5) Borosilikaattilasi[2] + silikonipyyhin SGW	3) NBR	
		4) 32	4) 100	5) 1.4539	8) Karkaisematon borosilikaattilasi	4) C4400	
		5) 40	5) 160	7) 1.4435		5) Silikoni	
		6) 50	6) 250	8) 1.4541		6) EPDM	
		7) 65		9) Erikois		7) Grafiitti	
		8) 80				8) Erikois	
		9) 100					
		10) 125					
		11) 150					
		12) 200					
		13) 250					
		14) 300					
		15) 350					

1) Kansilaippa tarjouksen / tilausvahvistuksen mukaan
2) DIN 7080 mukaan tai siihen viitaten

Ellei toisin mainita, toimitetaan korostettu tehdasstandardi.

ESIMERKKI

Tuotekoodi 11-390-9-1-2-1-4-000 vastaa standardiversiota:
ACI-tyyppi 390,
DN 100
PN 16
Runkolaippa materiaalista 1.4571
Kansilaippa materiaalista 1.4571
Borosilikaattilasi i.A DIN 7080
Tiiviste KlingerSil® C4400

RAKENNE

1. Ruuvit
2. Kansilaippa
3. Lasityyny
4. Näkölasi
5. Tiiviste
6. Runkolaippa
7. Mutterit

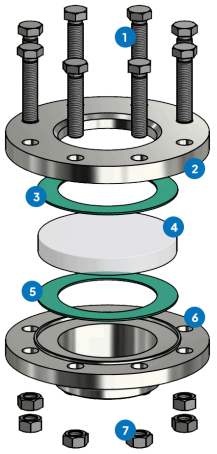

Aggressiivisille aineille voidaan käyttää FEP- tai Halar®-pinnoitettuja näkölasilevyjä.

Pyöreä Näkölasiasetelma Tyyppi 390 PN 16/250

Hitsauspäät DIN EN 1092-1 mukaisesti, tyyppi 11

Tyyppi 390

PIKAKATSAUS

- enint. 250 bar(g)
- kestää lämpöä jopa 280 °C
- nestemäisille aineille
- kaasumaisille aineille
- Nimelliskoot DN 15 - 350
- Erikoisvalmisteita saatavilla
- yli 50 tiivistemateriaalia
- Lisävarusteita saatavilla

KÄYTTÖOLOSUHTEET

		NÄKÖLASI	TIIVISTEET						
		Borosilikaattilasi (DIN 7080 tai vastaava)	**PTFE** max. 200 °C	**FKM** max. 200 °C	**NBR** max. 80 °C	**C4400** max. 175 °C	**Silikoni** max. 180 °C	**EPDM** max. 130 °C	**Grafiitti** > 400 °C
LÄMPÖTILA	enintään 80 °C	✓	✓	✓	✓	✓	✓	✓	✓
	enintään 130 °C	✓	✓	✓	✗	✓	✓	✓	✓
	enintään 150 °C	✓	✓	✓	✗	✓	✓	✗	✓
	enintään 175 °C	✓	✓	✓	✗	✓	✓	✗	✓
	enintään 200 °C	✓	✓	✓	✗	✗	✗	✗	✓
	enintään 280 °C	✓	✗	✗	✗	✗	✗	✗	✓
	> 280 °C	Pyynnöstä	Pyynnöstä						
PAINE	enintään 16 bar(g)	✓	✓	✓	✓	✓	✓	✓	✓
	enintään 40 bar(g)	✓	✓	✗	✗	✓	✗	✗	✓
	enintään 63 bar(g)	✓	✗	✗	✗	✗	✗	✗	✓
	enintään 100 bar(g)	✓	✗	✗	✗	✗	✗	✗	✓
	enintään 160 bar(g)	✓	✗	✗	✗	✗	✗	✗	✓
	enintään 250 bar(g)	✓	✗	✗	✗	✗	✗	✗	✓

✓ soveltuu ✗ ei sovellu

20112026 - Oikeus teknisiin muutoksiin ja virheisiin pidätetään!

VALINNAISET LISÄVARUSTEET

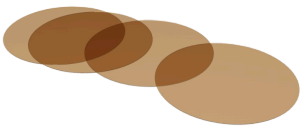

Pyöreät Kiillelevyt

> enintään 320 °C borosilikaattilasilla DIN 7080

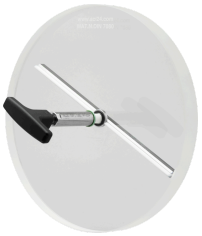

Näkölasin pyyhin

> mukana PTFE-, silikon-, EPDM- tai FKM-pyyhin

PLEXIGLAS iskunkestävä ikkuna

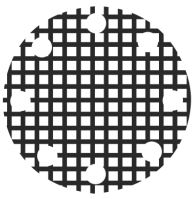

Suojaristikolla varustettu näkölasi



Metallisesti sulatettu turvanäkölasi

> turvallisuussovelluksiin



LED-valaisimet

> Ex- ja ei-Ex-alueille



FEP-suojalevy / FEP-pinnoite

> korkeille pH-arvoille

ACI Industriearmaturen GmbH

info@aci24.com
+49 (0) 2461 91634 00
www.aci24.com
+49 (0) 2461 91634 44
Königskamp 19 · 52428 Jülich · Saksa

20112026 - Oikeus teknisiin muutoksiin ja virheisiin pidätetään!