indicateur de niveau type 400 PN 40

indicateur de niveau avec des perçages à l'arrière

Type 400



Indicateur de niveau avec des perçages à l'arrière pour des pressions de service jusqu'à 40 bar(g)

UTILISATION

L'indicateur de niveau de type 400 sert d'indicateur de liquide en dérivation pour le contrôle fiable du niveau dans les chaudières et les réservoirs. L'indicateur est équipé d'une embase de bride carrée avec deux perçages arrière Ø 18 mm, prévus pour être soudés sur des tubulures. Alternativement, l'indicateur de niveau peut être soudé directement dans la paroi du réservoir – dans ce cas, la face arrière fermée sert de zone de stabilisation afin de minimiser les fluctuations de niveau à l'intérieur du réservoir.

Conditions de service		
Température: (selon le verre et le joint)	≤ 243 °C	verre réfléchissant DIN 7081 en verre borosilicaté
	≤ 280 °C	verre réfléchissant DIN 7081 en verre borosilicaté (sans attaque du verre significative d'un point de vue technique)
Pression:	≤ 35/40[1] bar(g)	

1) Selon le fluide et voir la note sur la pression à la page suivante

Matériaux	
cadre de base:	1.4571
Verre:	verre borosilicaté DIN 7081 verre réflex
joint:	PTFE; C4400; graphite
Vis:	A2-70 / A4-70
Matériaux spéciaux sur demande	

REMARQUE DE MONTAGE

Après avoir soudé les piquages de tuyau sur le cadre de base, il convient de vérifier si la surface d'étanchéité s'est déformée. Le cas échéant, une reprise doit être effectuée! Veuillez également respecter les couples de serrage indiqués pour la fixation conformément aux instructions d'exploitation et d'entretien!

VERRE RÉFLEX ET TRANSPARENT

Les indicateurs de niveau fermés sont équipés de série de verres réfléchissants. Les structures prismatiques intégrées au verre provoquent une réfraction ciblée de la lumière, ce qui permet de lire le niveau de liquide dans le boîtier de manière nette et contrastée.

Rayons lumineux

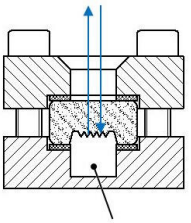

Verre réfléchissant sans liquide

Rayons lumineux

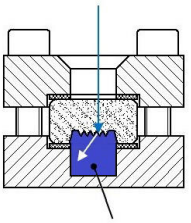

Verre réfléchissant avec liquide

BL	V	S	vue masquée	h	kg
140	79	60	0	25	3,4
170	124	100	0	25	4,0
220	174	150	0	25	5,0
250	204	180	0	25	5,7
300	264	240	0	25	6,7
310	264	240	0	25	7,0
350	304	280	0	25	7,8
370	324	300	0	25	8,2
400	354	330	0	25	8,9
500	454	430	1x46	25	11,4
600	564	540	1x46	25	13,4
620	574	550	1x46	25	13,9
700	654	630	1x46	25	15,7
740	694	670	1x46	25	16,5
800	754	730	1x46	25	17,8
930	884	860	2x46	25	20,9
1000	954	930	3x46	25	22,8

REMARQUE SUR LA PRESSION

La pression de service de 40 bar(g) n'est réalisable que pour des milieux liquides, sans attaque du verre présentant une importance technique. Dans les applications soumises à la vapeur ou à des milieux agressifs, la pression de service maximale (PS) est de 35 bar(g) pour une température maximale de 243 °C.

Voir également : Télécharger la fiche technique pour les tiges de hublots d'observation selon DIN 7081.

VUE CACHÉE (VC)

Pour les indicateurs de niveau, pour de grandes longueurs totales, une visibilité masquée apparaît dans la zone située entre les vitrages longitudinaux individuels. Ceci est dû à la longueur de fabrication des vitrages longitudinaux selon DIN 7081. À partir d'une longueur totale de 500 mm, une visibilité masquée est donc inévitable. La configuration des tailles de 140 mm à 1000 mm peut être consultée dans les illustrations ci-contre.

Tailles spéciales sur demande.

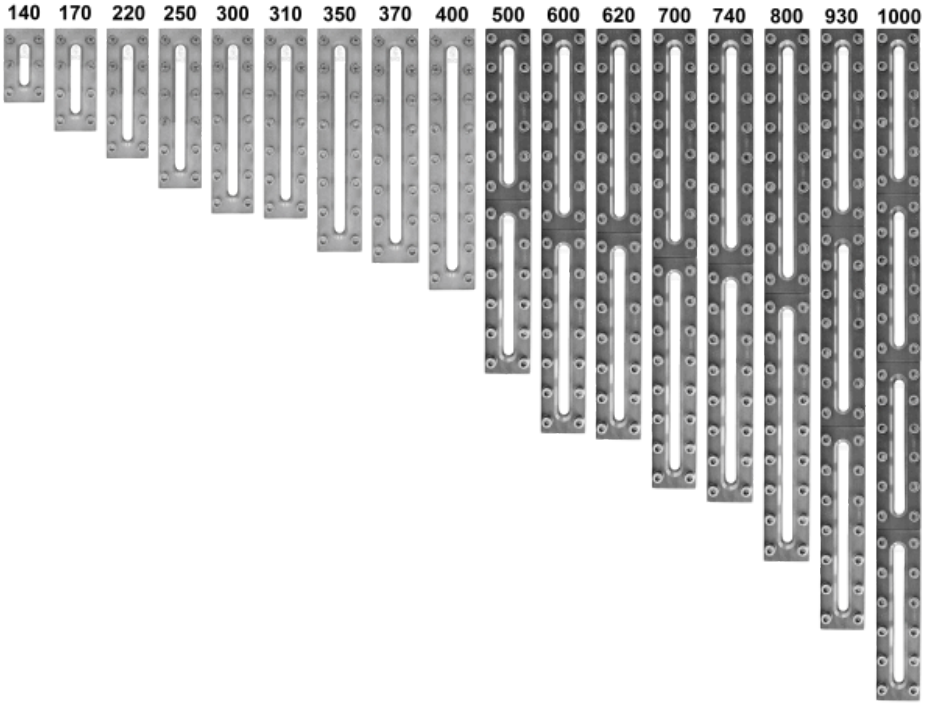

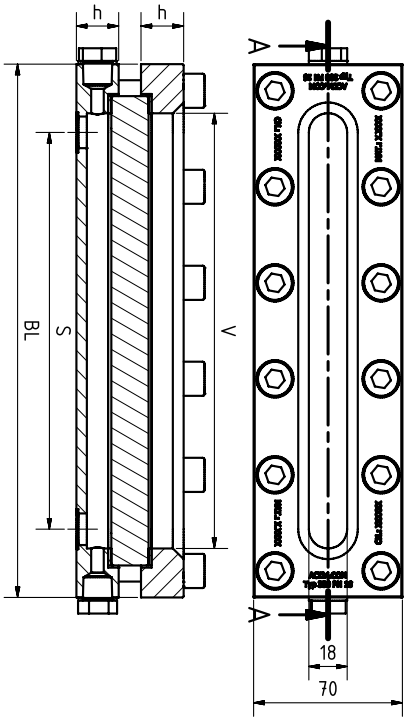

CODE PRODUIT

Exemple pour expliquer la composition du code

11 - 400 - 400 - 2 - 3 - 7 - 2 - 000

GROUPE	TYPE	LONGUEUR TOTALE	CADRE DE BASE	VERRE	JOINT	PN	VARIANTE
11	400	140	2) 1.4571	3) verre borosilicaté DIN 7081 verre réflex	1) PTFE	2) 40	000) Standard
		170	8) spécial		4) C4400		
		220			7) graphite		
		250			8) spécial		
		300					
		310					
		350					
		370					
		400					
		500					
		600					
		620					
		700					
		740					
		800					
		930					
		1000					

Sauf indication contraire, le standard d'usine mis en évidence sera livré.

EXEMPLE

Le code produit 11-400-400-2-3-7-2-000 correspond à l'exécution standard :
ACI type 400
400 mm de long
PN 40
cadre de base en 1.4571
cadre supérieur en 1.4571
verre borosilicaté réflex DIN 7081
joint novaphit® MST-XP

STRUCTURE

1. Vis
2. cadre supérieur
3. coussinet en verre
4. verre-regard
5. joint
6. Vis de fermeture
7. cadre de base

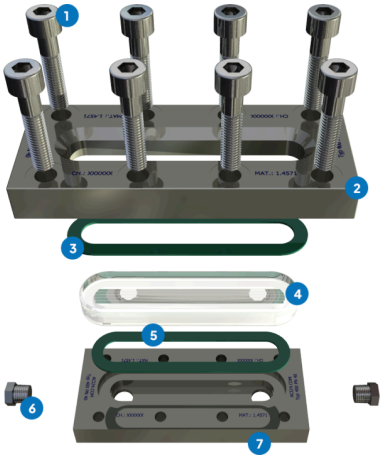

APERÇU RAPIDE

max. 40 bar(g)

résistant à la chaleur jusqu'à 280 °C

pour milieux liquides

pour milieux gazeux

Longueurs totales 140 - 1000 mm

Fabrications spéciales possibles

CONDITIONS DE SERVICE

Les conditions d'exploitation dépendent du choix du verre et des joints :

		VERRE-REGARD	JOINTS		
		verre borosilicaté (DIN 7081) verre réflex	PTFE max. 200 °C	C4400 max. 175 °C	Graphite > 400 °C
TEMPÉRATURE	jusqu'à 175 °C	✓	✓	✓	✓
	jusqu'à 200 °C	✓	✓	✗	✓
	jusqu'à 243 °C	✓	✗	✗	✓
	jusqu'à 280 °C	✓	✗	✗	✓
PRESSION	35/40[2] bar(g)	✓	✓	✓	✓

2) Dépend du fluide

✓ adapté ✗ inadapté

ACI Industriearmaturen GmbH

info@aci24.com
+49 (0) 2461 91634 00
www.aci24.com
+49 (0) 2461 91634 44
Königskamp 19 · 52428 Jülich · Allemagne

20112026 - Sous réserve de modifications techniques et d'erreurs !