Indicateur de niveau de liquide pour vanne, type 460

Indicateur de niveau de liquide pour vanne avec raccord fileté ou raccordement à bride

Type 460



Raccords filetés ou à brides à l'arrière pour des pressions de service jusqu'à 25 bar(g)

UTILISATION

Pour l'affichage du niveau de liquide dans des réservoirs, des chaudières et des silos. Conception pour des pressions de service jusqu'à 25 bar(g), au choix avec raccord fileté ou raccordement à bride. Avec un robinet de vidange latéral supplémentaire permettant une vidange complète.

Conditions de fonctionnement:	
Température:	200 °C
Pression:	≤ 25[1] bar(g)
1) Dépend de l'exécution / du diamètre nominal (voir le tableau à la page suivante)	

Matériaux:	
Vannes:	1.4571
tube en verre:	verre borosilicaté
joint:	PTFE / Centellen
tube de protection contre les chocs:	Plexiglas®

REMARQUE DE MONTAGE

Lors de l'installation, veillez à ce que les vannes soient parfaitement alignées afin d'éviter des contraintes sur le tube en verre! L'indicateur ne doit pas être utilisé comme élément porteur. Pour des entraxes supérieurs à 1500 mm, des supports intermédiaires supplémentaires sont nécessaires! Dans de tels cas, nous attirons l'attention sur leur nécessité. Les dimensions des supports intermédiaires figurent sur les dessins ci-dessous.

PROTECTION CONTRE LES CHOCS

Pour protéger contre toute détérioration accidentelle du tube en verre, on peut utiliser un tuyau de protection contre les chocs. Il est constitué d'un tube Plexiglas® réalisé à la longueur souhaitée. De plus, la protection contre les chocs peut contribuer à réduire les contraintes de flexion.

A	G 1/2“	G 3/4“	DN 15	DN 20
L1	63	96	85,5	108
L2	98	98	98	98
L3	65	62	65	76
LV	93,5	95	94	97
LH	119	122	119	122
G	13	16	13	20
PS max (bar(g))	25	25	25	20

Indicateur de niveau de liquide pour vanne, type 460

Indicateur de niveau de liquide pour vanne avec raccord fileté ou raccordement à bride

Type 460

RACCORD VISSÉ

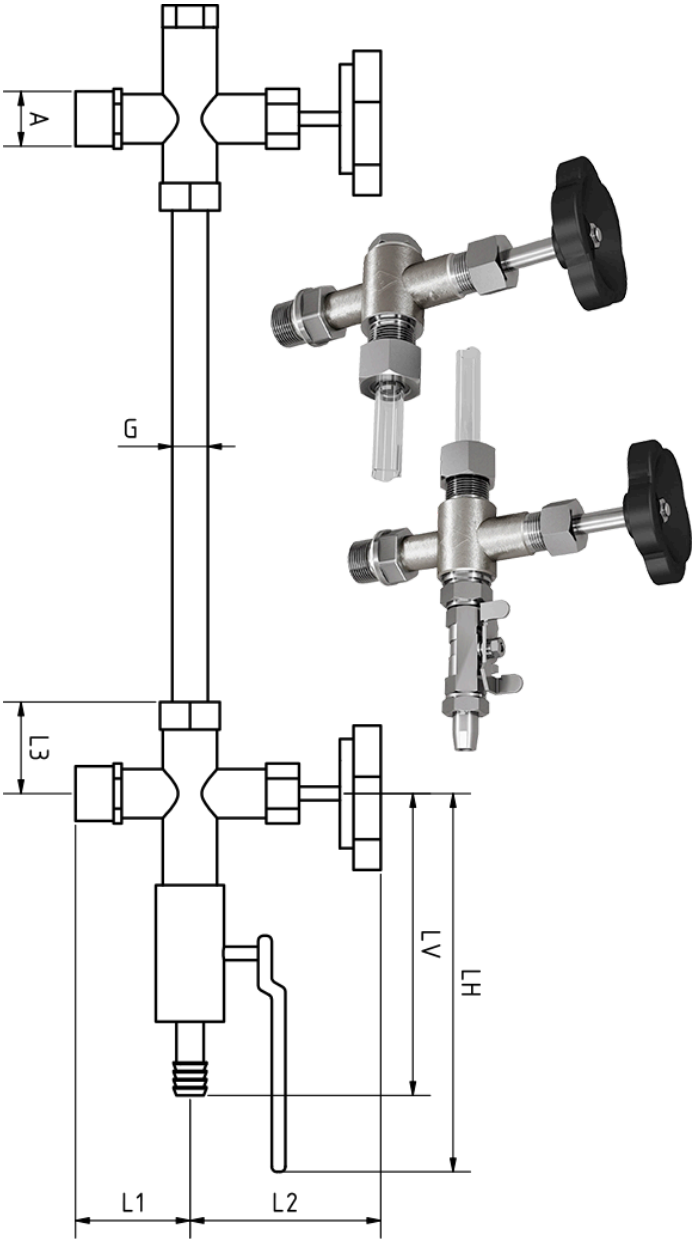

RACCORD À BRIDE

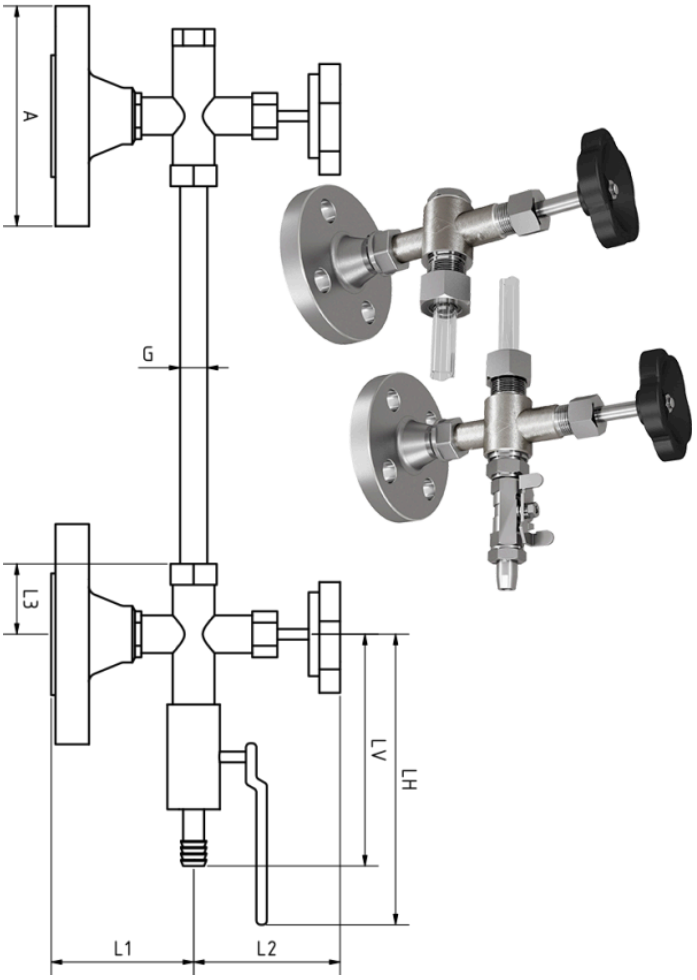

Cotes tube en verre - support intermédiaire et possibilités de fixation

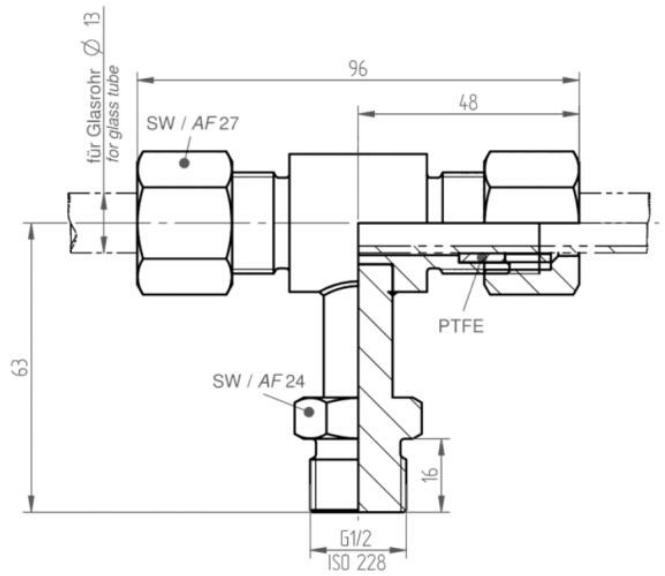

G 1/2" et DN 15

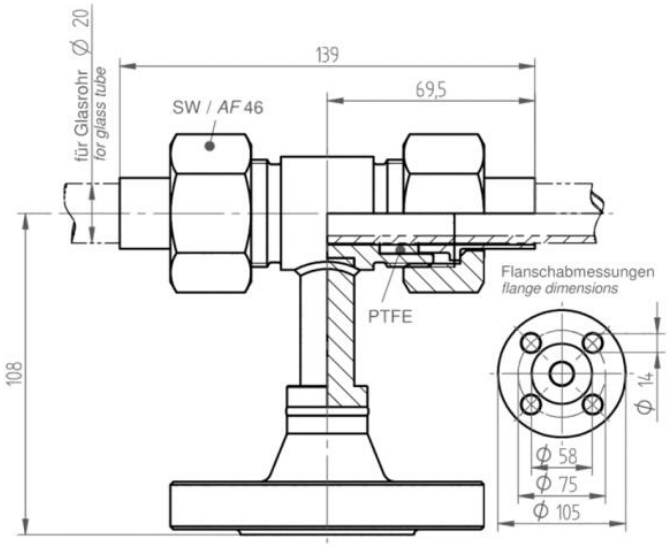

DN 20

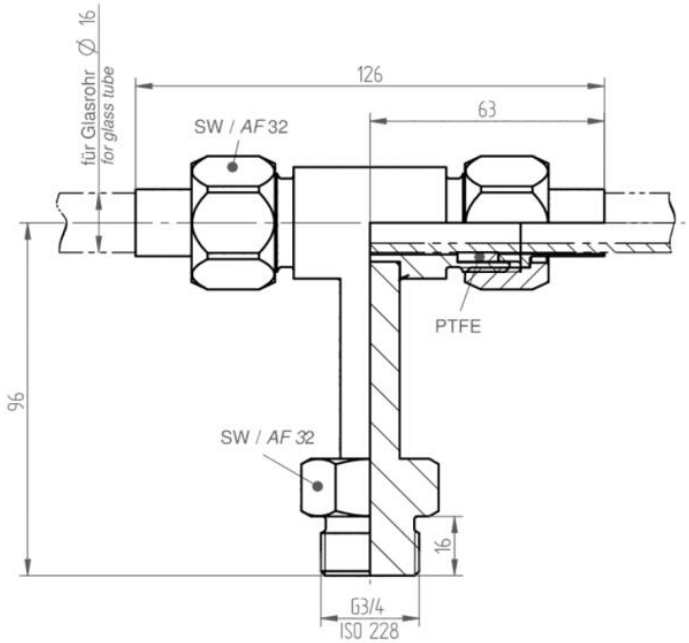

G 3/4"

CODE PRODUIT

Exemple pour expliquer la composition du code

11 - 460 - 1 - 1 - 1000 - 100

GROUPE	TYPE	RACCORDEMENT	DIAMÈTRE NOMINAL	ENTRAXE	PROTECTION CONTRE LES CHOCS
11	460	1) Filetage	1) G 1/2" / DN 15	Sur demande	100) avec protection contre les chocs
		2) Bride	2) G 3/4" / DN 20		200) sans protection contre les chocs

Sauf indication contraire, le standard d'usine mis en évidence sera livré.

EXEMPLE

Le code produit 11-460-1-1-1000-100 correspond à l'exécution standard :
ACI type 460
Raccord fileté G 1/2" BSP
1000 mm entraxe (toujours spécifique au client)
avec tube de protection contre les chocs en Plexiglas®

Indicateur de niveau de liquide pour vanne, type 460

Indicateur de niveau de liquide pour vanne avec raccord fileté ou raccordement à bride

Type 460

APERÇU RAPIDE

max. 25 bar(g)

résistant à la chaleur jusqu'à 200 °C

pour des liquides

diamètres nominaux
1/2" - 3/4"
DN 15 - DN 20

Pour minimiser les contraintes de flexion, une protection contre les chocs est recommandée!

ACI Industriearmaturen GmbH

info@aci24.com
+49 (0) 2461 91634 00
www.aci24.com
+49 (0) 2461 91634 44
Königskamp 19 · 52428 Jülich · Allemagne