Ventilflüssigkeitsstand-Anzeiger Typ 460

Ventilflüssigkeitsstand-Anzeiger mit Gewinde- oder Flanschanschluss

Typ 460

Rückseitige Gewinde- oder Flanschanschlüsse für Betriebsdrücke bis 25 barü

VERWENDUNG

Zur Anzeige des Flüssigkeitsstands in Behältern, Kesseln und Silos. Ausführung für Betriebsdrücke bis 25 barü, wahlweise mit Gewinde- oder Flanschanschluss. Mit zusätzlichem, einseitigem Ablassventil zur vollständigen Entleerung.

Betriebsbedingungen:	
Temperatur:	200 °C
Druck:	≤ 25[1] barü
1) Abhängig von der Ausführung / Nennweite (siehe Tabelle auf nachfolgender Seite)	

Werkstoffe:	
Ventile:	1.4571
Glasrohr:	Borosilikatglas
Dichtung:	PTFE \/ Centellen
Schlagschutzrohr:	Plexiglas®

EINBAUHINWEIS

Beim Einbau ist darauf zu achten, dass die Ventile exakt ausgerichtet sind, um Spannungen im Glasrohr zu vermeiden! Der Anzeiger darf nicht als lasttragendes Bauteil verwendet werden. Bei Mittenentfernungen größer als 1500 mm sind zusätzliche Zwischenhalterungen erforderlich! Wir weisen in solchen Fällen auf dessen Notwendigkeit hin. Die Maße der Zwischenhalterungen können den nachfolgenden Zeichnungen entnommen werden.

SCHLAGSCHUTZ

Zum Schutz vor unbeabsichtigter Beschädigung des Glasrohres kann ein Schlagschutzrohr eingesetzt werden. Dieser besteht aus einem in der Länge angefertigten Plexiglas®-Rohr. Darüber hinaus kann der Schlagschutz zur Reduzierung von Biegespannungen beitragen.

A	G 1/2“	G 3/4“	DN 15	DN 20
L1	63	96	85,5	108
L2	98	98	98	98
L3	65	62	65	76
LV	93,5	95	94	97
LH	119	122	119	122
G	13	16	13	20
PS max (barü)	25	25	25	20

SCHRAUBANSCHLUSS

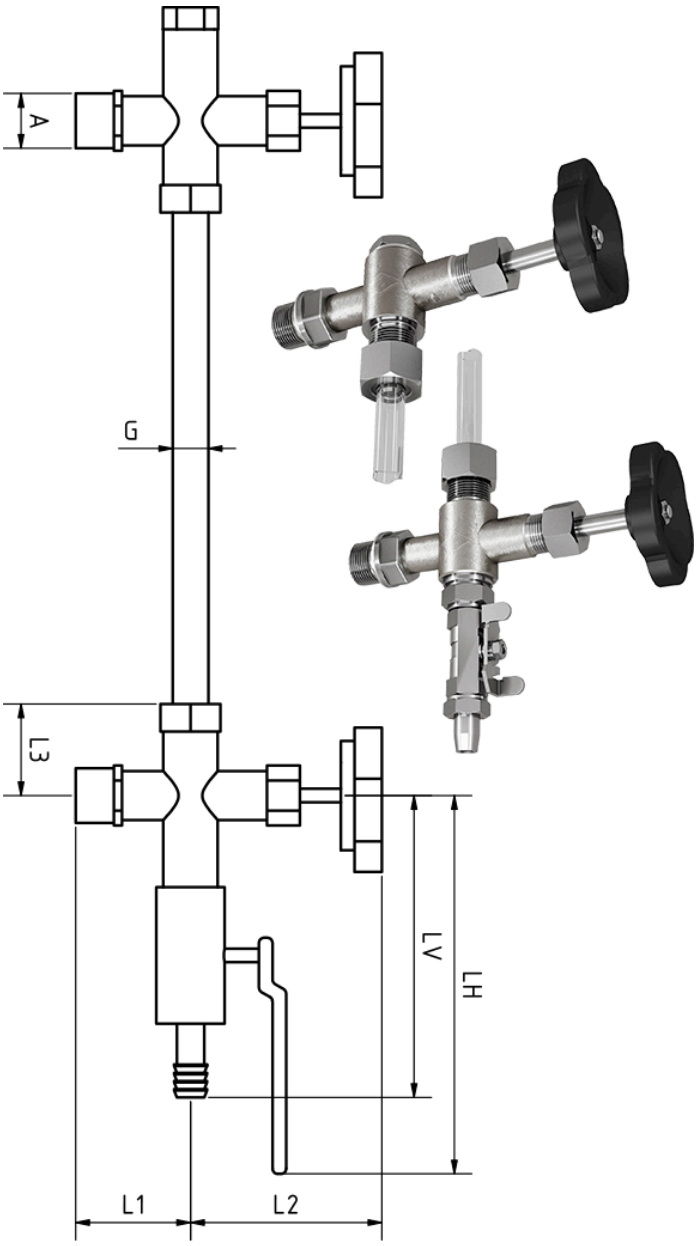

FLANSCHANSCHLUSS

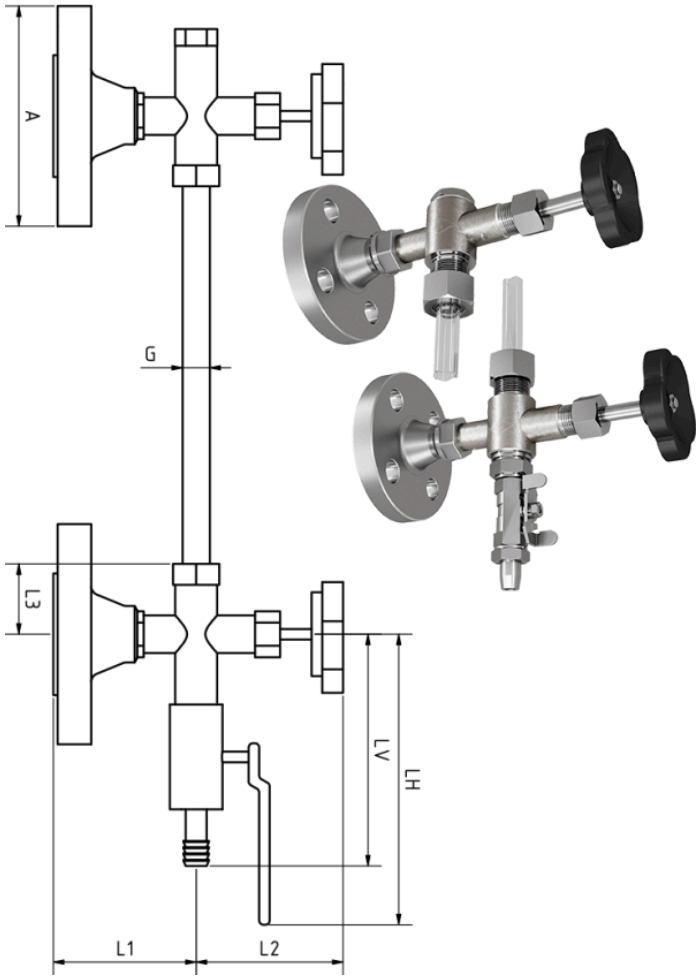

Masse Glasrohr-Zwischenhalter und Befestigungsmöglichkeiten

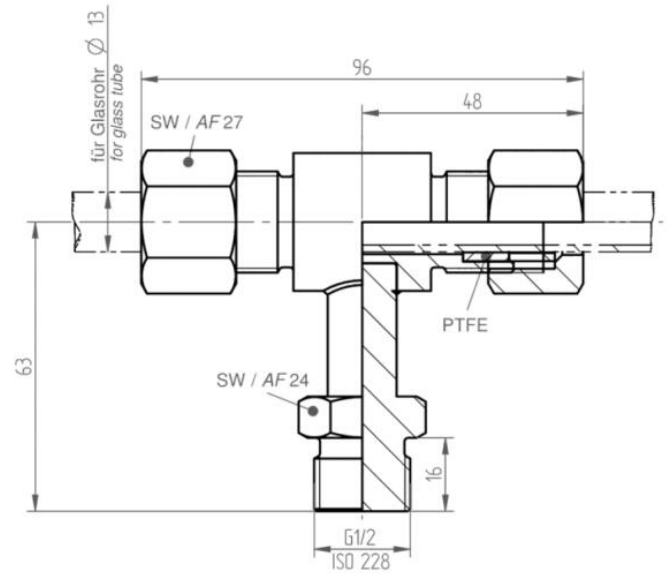

G 1/2“ und DN 15

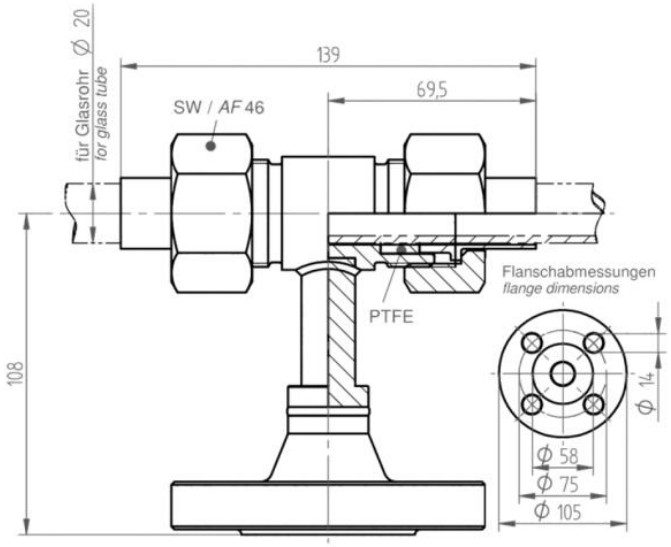

DN 20

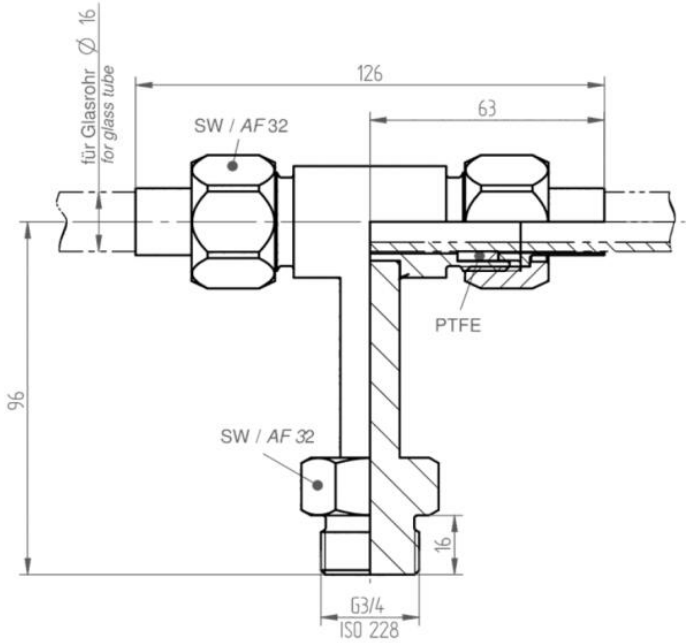

G 3/4“

PRODUKTCODE

Beispiel zur Erklärung der Code-Zusammensetzung

11 - 460 - 1 - 1 - 1000 - 1

GRUPPE	TYP	ANSCHLUSS	NENNWEITE	MITTENABSTAND	SCHLAGSCHUTZ
11	460	1) Gewinde	1) G 1/2“ / DN 15	Nach Anforderung	1) mit Schlagschutz
		2) Flansch	2) G 3/4“ / DN 20		2) ohne Schlagschutz

Sofern nicht anders angegeben, wird der hervorgehobene Werksstandard geliefert.

BEISPIEL

Der Produktcode 11-460-1-1-1000-1 entspricht der Standardausführung:
ACI Typ 460
G 1/2" BSP Gewindeanschluss
1000 mm Mittenabstand (immer Kundenspezifisch)
mit Schlagschutzrohr aus Plexiglas®

SCHNELLÜBERSICHT

max. 25 barü

hitzebeständig bis 200 °C

für flüssige Medien

Nennweiten
1/2" - 3/4"
DN 15 - DN 20

Zur Minimierung von Biegespannungen wird ein Schlagschutz empfohlen!

ACI Industriearmaturen GmbH

info@aci24.com
+49 (0) 2461 91634 00
www.aci24.com
+49 (0) 2461 91634 44
Königskamp 19 · 52428 Jülich · Deutschland