contrôleur de circulation type 595 PN 16/400

contrôleur de circulation à 4 voies avec 2 ouvertures d'observation et des raccordements à bride conformes à DIN EN 1092-1

Type 595

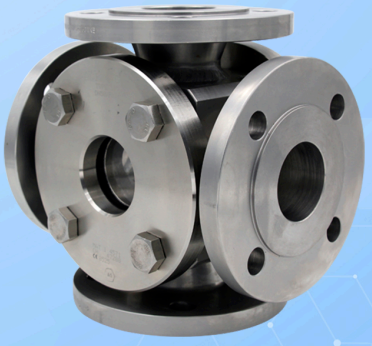

verre-regard avec 2 ouvertures d'observation et raccords à bride selon DIN EN 1092-1

UTILISATION

Les contrôleurs de circulation à 4 voies avec 2 ouvertures d'observation du type 595 servent à l'observation du niveau et de l'écoulement dans les tuyauteries. Un avantage net de la version 4 voies avec deux ouvertures d'observation est que plusieurs entrées et sorties peuvent être intégrées à la surveillance du procédé. Cela permet d'observer le débit du fluide sous différents angles et de contrôler le procédé de manière exhaustive. Les contrôleurs de circulation du type 595 sont conçus pour une installation entre brides selon DIN EN 1092-1.

Conditions de fonctionnement :	
Température : (selon le verre et le joint)	150 °C verre sodocalcique DIN 8902 280 °C verre borosilicaté DIN 7080 300 °C ou 320 °C[1] verre borosilicaté DIN 7080 protégé par des disques en mica
Pression :	≤ 16 / 40 / 63 / 100 / 160 / 250 / 320 / 400 bar(g)

1) Uniquement possible si des hublots d'observation de sécurité MAXOS® conformes à DIN 7080 sont utilisés

Matériaux:	
bride de raccordement, bride de recouvrement et corps:	1.4571
Verre:	verre borosilicaté DIN 7080 verre sodocalcique DIN 8902
Joints:	graphite; C4400; PTFE; FKM; NBR; silicone; EPDM
Vis:	A2-70 / A4-70

REMARQUE DE MONTAGE

Des joints adaptés aux surfaces d'étanchéité doivent toujours être utilisés. Le matériau des boulons doit être équivalent ou de qualité supérieure au matériau de la bride. Dans la mesure du possible, tant le filetage du boulon que la tête du boulon doivent être lubrifiés avec un lubrifiant approprié.

DESSIN

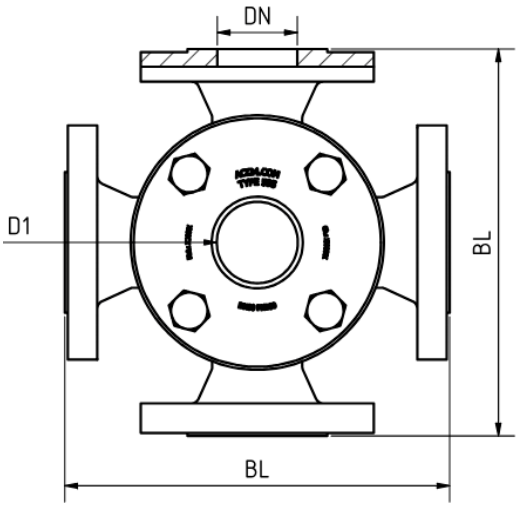

DN	50	65	80	100	125	150	200
Longueur entre faces (BL)[2]	DIN EN 558-1 FTF 2						
Dimensions de bride	DIN EN 1092-1						
Passage libre (D1)[2]	100	150	175	175	175	175	240

2) Toutes les dimensions sont exécutées - dans la mesure où cela est constructivement possible - conformément à la norme. Sinon, les indications de la confirmation de commande et du dessin client s'appliquent.
Les dimensions correspondent à la classe de pression nominale PN 16, d'autres classes de pression pouvant être différentes

CODE PRODUIT

Exemple pour expliquer la composition du code

11 - 595 - 8 - 2 - 1 - 1 - 4 - 000

GROUPE	TYPE	DN	PN	CORPS	VERRE	JOINT	VARIANTE
11	595	5) 50 6) 65 7) 80 8) 100 9) 125 10) 150 11) 200 12) Spécial	1) 16 2) 40 3) 63 4) 100 5) 160 6) 250 7) 320 8) 400	1) 1.4571 8) Spécial	1) Verre borosilicaté DIN 7080 2) Verre sodocalcique DIN 8902 4) Verre borosilicaté DIN 7080 + mica 5) Verre META®	1) PTFE 2) FKM 3) NBR 4) C4400 5) Silicone 6) EPDM 7) Graphite 8) Spécial	000) Standard

Sauf indication contraire, la norme d'usine mise en évidence sera fournie.

EXEMPLE

Le code produit 11-595-8-2-1-1-4-000 correspond à la version standard :
Type ACI 595
DN 100
PN 40
Corps 1.4571
Brides de recouvrement 1.4571
Brides de raccordement 1.4571
verre borosilicaté DIN 7080
joint KlingerSil® C4400

contrôleur de circulation type 595 PN 16/400

contrôleur de circulation à 4 voies avec 2 ouvertures d'observation et des raccordements à bride conformes à DIN EN 1092-1

Type 595

APERÇU RAPIDE

- max. 400 bar(g)
- résistant à la chaleur jusqu'à 320 °C
- pour fluides liquides
- pour fluides gazeux
- Diamètres nominaux DN 50 - 200
- Fabrications sur mesure possibles
- > 50 matériaux d'étanchéité
- Accessoires disponibles

CONDITIONS DE SERVICE

Les conditions d'exploitation dépendent du choix du verre et des joints :

		VERRE-REGARD		JOINTS						
		verre sodocalcique DIN 8902	**verre borosilicaté** DIN 7080	**PTFE** max. 200 °C	**FKM** max. 200 °C	**NBR** max. 80 °C	**C4400** max. 175 °C	**Silicone** max. 180 °C	**EPDM** max. 130 °C	**Graphite** > 400 °C
TEMPÉRATURE	jusqu'à 80 °C	✓	✓	✓	✓	✓	✓	✓	✓	✓
	jusqu'à 130 °C	✓	✓	✓	✓	✗	✓	✓	✓	✓
	jusqu'à 150 °C	✓	✓	✓	✓	✗	✓	✓	✗	✓
	jusqu'à 175 °C	✗	✓	✓	✓	✗	✓	✓	✗	✓
	jusqu'à 200 °C	✗	✓	✓	✓	✗	✗	✗	✗	✓
	jusqu'à 280 °C	✗	✓	✗	✗	✗	✗	✗	✗	✓
	> 280 °C	Sur demande								
PRESSION	jusqu'à 16 bar(g)	✓	✓	✓	✓	✓	✓	✓	✓	✓
	jusqu'à 40 bar(g)	✓	✓	✓	✗	✗	✓	✗	✗	✓
	jusqu'à 63 bar(g)	✗	✓	✗	✗	✗	✗	✗	✗	✓
	jusqu'à 100 bar(g)	✗	✓	✗	✗	✗	✗	✗	✗	✓
	jusqu'à 160 bar(g)	✗	✓	✗	✗	✗	✗	✗	✗	✓
	jusqu'à 250 bar(g)	✗	✓	✗	✗	✗	✗	✗	✗	✓
	jusqu'à 320 bar(g)	✗	✓	✗	✗	✗	✗	✗	✗	✓
	jusqu'à 400 bar(g)	✗	✓	✗	✗	✗	✗	✗	✗	✓

✓ adapté ✗ inadapté

ACCESSOIRES EN OPTION

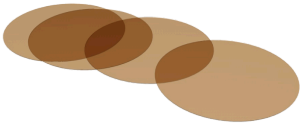

Disques en mica ronds

> jusqu'à 320 °C avec verre borosilicaté DIN 7080



essuie-glace pour hublot d'observation

> avec essuie-glace en PTFE, silicone, EPDM ou FKM

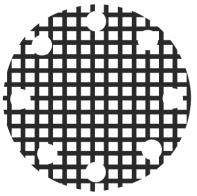

fenêtre grillagée de protection contre les chocs



Hublot d'observation de sécurité fusionné au métal

> pour les applications de sécurité



Lampes LED

> pour les zones Ex et non-Ex



disque de protection en FEP / revêtement FEP

> pour des valeurs de pH élevées

Pour les milieux agressifs ou la vapeur, des disques en mica devraient être utilisés pour protéger les verres.

REMARQUE !

Les limites de pression-température s'appliquent conformément à DIN EN 1092-1!

Notre outil du même nom est disponible à cet effet sur notre site web.
(www.aci24.com, dans la catégorie Service, sous-rubrique Outils)

ACI Industriearmaturen GmbH

info@aci24.com
+49 (0) 2461 91634 00
www.aci24.com
+49 (0) 2461 91634 44
Königskamp 19 · 52428 Jülich · Allemagne