Putkiston näkölasi Tyyppi 595 PN 16/400

4-tienäkölasi, jossa on 2 katseluaukkoa ja laippaliitännät DIN EN 1092-1:n mukaisesti

Tyyppi 595

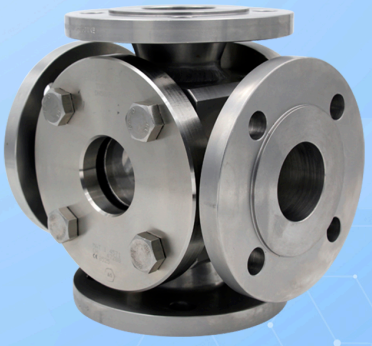

Näkölasi, jossa on 2 katseluaukkoa ja laippaliitännät DIN EN 1092-1:n mukaisesti

KÄYTTÖ

Tyypin 595 putkiston näkölaseja, joissa on 4-suuntainen rakenne ja 2 Katseluaukot, käytetään pinnankorkeuden ja virtauksen tarkkailuun putkistoissa. Selkeä etu 4-suuntaisessa rakenteessa, jossa on kaksi Katseluaukot, on se, että useita syöttö- ja poistolinjoja voidaan sisällyttää prosessin valvontaan. Näin väliaineen virtausta voidaan seurata eri suunnista ja prosessi valvoa kokonaisvaltaisesti. Tyypin 595 putkiston näkölaseja on suunniteltu asennettavaksi laippojen väliin DIN EN 1092-1 -standardin mukaisesti.

Käyttöolosuhteet:	
Lämpötila: (riippuen lasista ja Tiiviste)	150 °C Soodakalkkilasi DIN 8902 280 °C Borosilikaattilasi DIN 7080 300 °C tai 320 °C[1] Borosilikaattilasi DIN 7080 kiillesuojattu
Paine:	≤ 16 / 40 / 63 / 100 / 160 / 250 / 320 / 400 bar(g)

1) Mahdollista vain, jos MAXOS®-turvanäkölaseja käytetään DIN 7080:n mukaisesti

Materiaalit:	
Liitäntälaippa, Kansilaippa ja kotelo:	1.4571
Lasi:	Borosilikaattilasi DIN 7080 Soodakalkkilasi DIN 8902
Tiiviste:	grafiitti; C4400; PTFE; FKM; NBR; silikoni; EPDM
Ruuvit:	A2-70 / A4-70

ASENNUSOHJE

On aina käytettävä tiivisteitä, jotka sopivat tiivistyspintoihin. Ruuvien materiaali tulisi valita yhtä hyväksi tai paremmaksi kuin laipan materiaali. Mahdollisuuksien mukaan sekä ruuvin kierre että ruuvin kanta tulisi voidella sopivalla voiteluaineella.

PIIRUSTUS

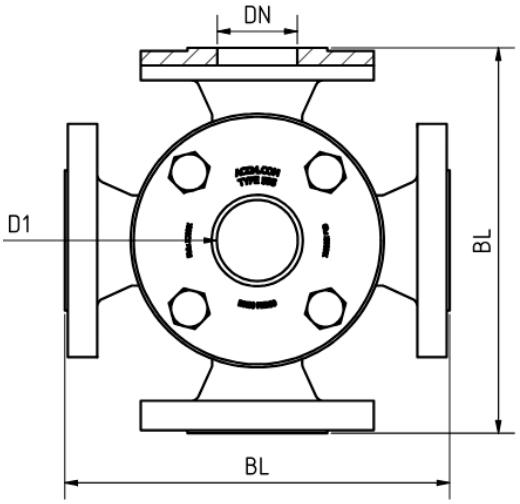

DN	50	65	80	100	125	150	200
Rakennepituus (BL)[2]	DIN EN 558-1 FTF 2						
Laippamitat	DIN EN 1092-1						
Vapaa katseluaukko (D1)[2]	100	150	175	175	175	175	240

2) Kaikki mitat toteutetaan – mikäli rakenteellisesti mahdollista – standardin mukaisesti. Muussa tapauksessa noudatetaan tilausvahvistuksen ja asiakkaan piirustuksen tietoja.
Mitat vastaavat nimellispaineluokkaa PN 16; muissa paineluokissa arvot saattavat poiketa

20112026 - Oikeus teknisiin muutoksiin ja virheisiin pidätetään!

Putkiston näkölasi Tyyppi 595 PN 16/400

4-tienäkölasi, jossa on 2 katseluaukkoa ja laippaliitännät DIN EN 1092-1:n mukaisesti

Tyyppi 595

TUOTEKOODI

Esimerkki koodin rakenteen selventämiseksi

11 - 595 - 8 - 2 - 1 - 1 - 4 - 000

RYHMÄ	TYYPPI	DN	PN	KOTELO	LASI	TIIVISTE	VAIHTOEHTO
11	595	5) 50	1) 16	1) 1.4571	1) Borosilikaattilasi DIN 7080	1) PTFE	000) Vakio
		6) 65	2) 40	8) Erikois	2) Soodakalkkilasi DIN 8902	2) FKM	
		7) 80	3) 63		4) Borosilikaattilasi DIN 7080 + Kiille	3) NBR	
		8) 100	4) 100		5) META®-lasi	4) C4400	
		9) 125	5) 160			5) Silikoni	
		10) 150	6) 250			6) EPDM	
		11) 200	7) 320			7) Grafiitti	
		12) Erikois	8) 400			8) Erikois	

Ellei toisin ole mainittu, toimitetaan korostettu tehdasstandardi.

ESIMERKKI

Tuotekoodi 11-595-8-2-1-1-4-000 vastaa vakiomallia:
ACI-tyyppi 595
DN 100
PN 40
Kotelo 1.4571
Kansilaipat 1.4571
Liitoslaipat 1.4571
Borosilikaattilasi DIN 7080
Tiiviste KlingerSil® C4400

Putkiston näkölasi Tyyppi 595 PN 16/400

4-tienäkölasi, jossa on 2 katseluaukkoa ja laippaliitännät DIN EN 1092-1:n mukaisesti

Tyyppi 595

PIKAKATSAUS

enint. 400 bar(g)

kestää jopa 320 °C

nestemäisille väliaineille

kaasumaisille väliaineille

Nimelliskoot DN 50 - 200

Erikoisvalmistuksia saatavilla

> 50 tiivistemateriaalia

Lisätarvikkeita saatavilla

KÄYTTÖOLOSUHTEET

Käyttöolosuhteet riippuvat lasin ja tiivisteiden valinnasta:

		NÄKÖLASI		TIIVISTEET						
		Soodakalkkilasi DIN 8902	**Borosilikaattilasi** DIN 7080	**PTFE** enintään 200 °C	**FKM** enintään 200 °C	**NBR** enintään 80 °C	**C4400** enintään 175 °C	**Silikoni** enintään 180 °C	**EPDM** enintään 130 °C	**Grafiitti** > 400 °C
LÄMPÖTILA	enintään 80 °C	✓	✓	✓	✓	✓	✓	✓	✓	✓
	enintään 130 °C	✓	✓	✓	✓	✗	✓	✓	✓	✓
	enintään 150 °C	✓	✓	✓	✓	✗	✓	✓	✗	✓
	enintään 175 °C	✗	✓	✓	✓	✗	✓	✓	✗	✓
	enintään 200 °C	✗	✓	✓	✓	✗	✗	✗	✗	✓
	enintään 280 °C	✗	✓	✗	✗	✗	✗	✗	✗	✓
	> 280 °C	Pyynnöstä								
PAINE	enintään 16 bar(g)	✓	✓	✓	✓	✓	✓	✓	✓	✓
	enintään 40 bar(g)	✓	✓	✓	✗	✗	✓	✗	✗	✓
	enintään 63 bar(g)	✗	✓	✗	✗	✗	✗	✗	✗	✓
	enintään 100 bar(g)	✗	✓	✗	✗	✗	✗	✗	✗	✓
	enintään 160 bar(g)	✗	✓	✗	✗	✗	✗	✗	✗	✓
	enintään 250 bar(g)	✗	✓	✗	✗	✗	✗	✗	✗	✓
	enintään 320 bar(g)	✗	✓	✗	✗	✗	✗	✗	✗	✓
	enintään 400 bar(g)	✗	✓	✗	✗	✗	✗	✗	✗	✓

✓ soveltuu ✗ ei sovellu

20112026 - Oikeus teknisiin muutoksiin ja virheisiin pidätetään!

VALINNAISET LISÄVARUSTEET

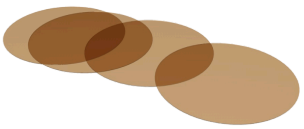

Pyöreät Kiillelevyt

> enintään 320 °C borosilikaattilasilla DIN 7080

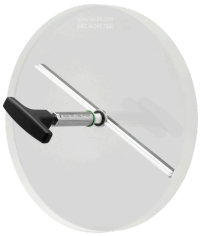

Näkölasin pyyhin

> mukana PTFE-, silikon-, EPDM- tai FKM-pyyhin

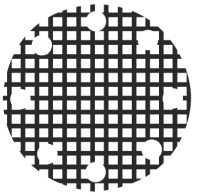

Suojaristikolla varustettu näkölasi

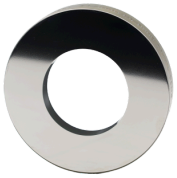

Metallisesti sulatettu turvanäkölasi

> turvallisuussovelluksiin



LED-valaisimet

> Ex- ja ei-Ex-alueille



FEP-suojalevy / FEP-pinnoite

> korkeille pH-arvoille

Aggressiivisille aineille tai höyrylle tulisi käyttää Kiillelevyt lasien suojaamiseksi.

HUOMAUTUS !

Paine–lämpötilarajat määräytyvät standardin mukaan DIN EN 1092-1!

Tätä varten verkkosivustollamme on samanniminen työkalu.
(www.aci24.com, kohdassa Palvelut, alakohdassa Työkalut)

ACI Industriearmaturen GmbH

info@aci24.com
+49 (0) 2461 91634 00
www.aci24.com
+49 (0) 2461 91634 44
Königskamp 19 · 52428 Jülich · Saksa

20112026 - Oikeus teknisiin muutoksiin ja virheisiin pidätetään!