Hublot d'observation rond type 392 PN 16/160

avec filetage extérieur / filetage mâle à visser

Type 392



Avec raccord fileté selon DIN EN ISO 228-1

UTILISATION

Les hublots d'observation de type 392 avec raccords filetés conviennent pour être vissés dans des tuyauteries, chaudières, réservoirs et appareils de toute nature. Les possibilités d'utilisation existent partout où des contrôles visuels du remplissage ou de l'écoulement sont requis. Ils conviennent aussi bien aux liquides qu'aux gaz. Les hublots d'observation sont particulièrement recommandés pour des constructions spéciales dans différents domaines d'application.

Conditions de fonctionnement		
Température: (selon le verre et le joint)	≤ 280 °C	verre borosilicaté (DIN 7080 ou é
Pression:	≤ 16 bar(g) jusqu'à 160 bar(g)	
Des pressions plus élevées sont possibles sur demande		
Utilisation à basse température ainsi que des températures/pressions plus éle		

Matériaux	
bride de base:	1.4571; 1.4404
Verre:	verre borosilicaté (DIN 7080 ou similaire)
joint[1]:	PTFE; FKM; NBR; C4400; silicone; EPDM; graphite
Vis:	A2-70 / A4-70
Matériaux spéciaux sur demande	

1) Voir "INFO Joints"

REMARQUE DE MONTAGE

Le raccord vissé doit être rendu étanche à l'aide d'un produit d'étanchéité adapté afin d'atteindre la classe de pression indiquée. Le filetage de raccordement n'est pas conçu pour être étanche par lui-même !

DESSIN

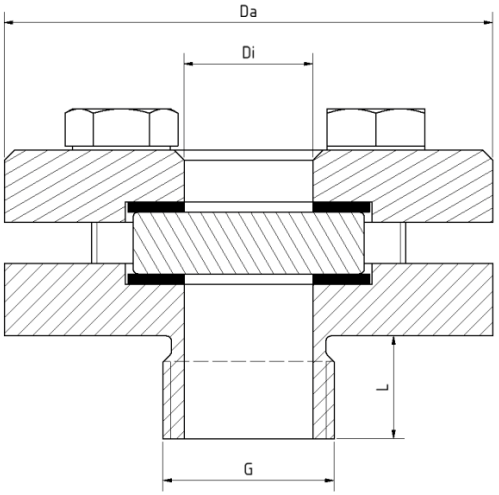

Hublot d'observation rond type 392 PN 16/160

avec filetage extérieur / filetage mâle à visser

Type 392

PN	G	Da [mm]	Di [mm]	L [mm]
16	½“	70	15	20
	1“	95	25	20
	1½“	110	40	20
	2“	110	40	20
40	½“	70	15	20
	1“	95	25	20
	1½“	110	40	20
	2“	110	40	20
63	½“	70	15	20
	1“	95	25	20
	1½“	110	40	20
	2“	110	40	20
100	½“	70	15	15
	1“	100	25	18
	1½“	115	37,5	20
	2“	115	40	20
160	½“	70	15	15
	1“	100	25	18
	1½“	115	37,5	20
	2“	115	40	20
Autres dimensions et niveaux de pression sur demande				
Montage à l'aide d'une clé à crochet comme pour DIN 11851				

Hublot d'observation rond type 392 PN 16/160

avec filetage extérieur / filetage mâle à visser

Type 392

CODE PRODUIT

Exemple pour expliquer la composition du code

11 - 392 - 2 - 1 - 2 - 1 - 4 - 000

GROUPE	TYPE	G	PN	BRIDE DE BASE[1]	VERRE	JOINT	VARIANTE
11	392	1) ½"	1) 16	1) 1.4404	1) verre borosilicaté selon DIN 7080 ou similaire	1) PTFE	000) Standard
		2) 1"	2) 40	2) 1.4571	4) verre borosilicaté[2] + racloir en PTFE SGW	2) FKM	
		3) 1½"	3) 63	3) spécial	5) verre borosilicaté[2] + racloir en silicone SGW	3) NBR	
		4) 2"	4) 100			4) C4400	
		5) spécial	5) 160			5) Silicone	
			6) spécial			6) EPDM	
						7) Graphite	
						8) spécial	

1) bride de recouvrement selon l'offre / la confirmation de commande
2) Conformément à DIN 7080

Sauf indication contraire, la norme d'usine mise en évidence sera fournie.

EXEMPLE

Le code produit 11-392-2-1-2-1-4-000 correspond à la version standard :
Type ACI 392
Filetage G 1"
PN 16
bride de base en 1.4571
bride de recouvrement en 1.4571
verre borosilicaté (DIN 7080 ou similaire)
joint KlingerSil® C4400

STRUCTURE

1. Vis
2. Bride de recouvrement
3. Coussinet en verre
4. Verre-regard
5. Joint
6. Bride de base avec raccord fileté

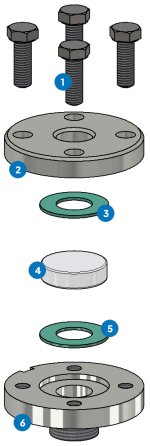

Pour les milieux agressifs, des plaques pour hublots d'observation revêtues de FEP ou de Halar® peuvent être utilisées. Pour la vapeur, des disques en mica devraient être utilisés pour protéger les verres.

Hublot d'observation rond type 392 PN 16/160

avec filetage extérieur / filetage mâle à visser

Type 392

APERÇU RAPIDE

max. 160 bar(g)

résistant à la chaleur jusqu'à 280 °C

pour des milieux liquides

pour des milieux gazeux

diamètres nominaux ½" - 2"

Fabrications spéciales possibles

Accessoires disponibles

CONDITIONS DE SERVICE

Les conditions de service dépendent du choix du verre et des joints:

		verre-regard	joints						
		verre borosilicaté (DIN 7080 ou similaire)	PTFE max. 200 °C	FKM max. 200 °C	NBR max. 80 °C	C4400 max. 175 °C	silicone max. 180 °C	EPDM max. 130 °C	graphite > 400 °C
TEMPÉRATURE	jusqu'à 80 °C	✓	✓	✓	✓	✓	✓	✓	✓
	jusqu'à 130 °C	✓	✓	✓	✗	✓	✓	✓	✓
	jusqu'à 175 °C	✓	✓	✓	✗	✓	✓	✗	✓
	jusqu'à 200 °C	✓	✓	✓	✗	✗	✗	✗	✓
	jusqu'à 280 °C	✓	✗	✗	✗	✗	✗	✗	✓
PRESSION	jusqu'à 16 bar(g)	✓	✓	✓	✓	✓	✓	✓	✓
	jusqu'à 40 bar(g)	✓	✓	✗	✗	✓	✗	✗	✓
	jusqu'à 63 bar(g)	✓	✗	✗	✗	✗	✗	✗	✓
	jusqu'à 100 bar(g)	✓	✗	✗	✗	✗	✗	✗	✓
	jusqu'à 160 bar(g)	✓	✗	✗	✗	✗	✗	✗	✓

✓ adapté ✗ inadapté

ACCESSOIRES EN OPTION

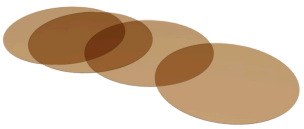

Disques en mica ronds

> jusqu'à 320 °C avec verre borosilicaté DIN 7080

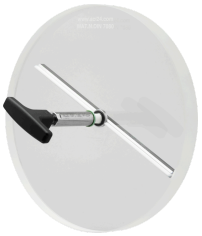

essuie-glace pour hublot d'observation

> avec essuie-glace en PTFE, silicone, EPDM ou FKM



disque de protection en FEP / revêtement FEP

> pour des valeurs de pH élevées

ACI Industriearmaturen GmbH

info@aci24.com
+49 (0) 2461 91634 00
www.aci24.com
+49 (0) 2461 91634 44
Königskamp 19 · 52428 Jülich · Allemagne