Pyöreä säiliön näkölasi Tyyppi 392 PN 16/160
ulkokierteellä ruuvattavaksi

Tyyppi 392



Kierreliitäntä DIN EN ISO 228-1:n mukaisesti

KÄYTTÖ

Tyyppi 392 -näkölasiasetelmät, joissa on ruuviliitäntä, soveltuvat ruuvattaviksi putkistoihin, kattiloihin, säiliöihin ja kaikenlaisiin laitteisiin. Käyttökohteita ovat kaikki paikat, joissa vaaditaan täytön tai virtauksen visuaalista tarkkailua. Ne soveltuvat yhtä hyvin nesteille kuin kaasuillakin. Näkölasiasetelmät soveltuvat erityisesti myös erikoisratkaisuihin eri käyttöalueilla.

Käyttöolosuhteet		
Lämpötila: (riippuen lasista ja tiivisteestä)	≤ 280 °C	Borosilikaattilasi (DIN 7080 tai vastaava)
Paine:	≤ 16 bar(g) - 160 bar(g)	
Korkeammat paineet saatavilla pyynnöstä		
Matalalämpötilakäyttö sekä korkeammat lämpötilat/paineet saatavilla pyynn		

Materiaalit	
Runkolaippa:	1.4571; 1.4404
Lasi:	Borosilikaattilasi (DIN 7080 tai vastaava)
Tiiviste[1]:	PTFE; FKM; NBR; C4400; Silikoni; EPDM; Grafiitti
Ruuvit:	A2-70 / A4-70
Erikoismateriaalit pyynnöstä	

1) Katso „INFO Tiivisteet“

ASENNUSOHJE

Ruuviliitos on tiivistettävä sopivalla tiivistemateriaalilla, jotta ilmoitettu paineaste voidaan saavuttaa. Liitäntäkierre ei ole itsetiivistyvä!

PIIRUSTUS

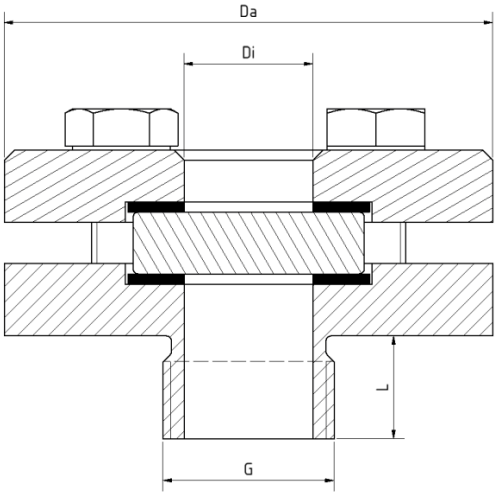

Pyöreä säiliön näkölasi Tyyppi 392 PN 16/160
ulkokierteellä ruuvattavaksi

Tyyppi 392

PN	G	Da [mm]	Di [mm]	L [mm]
16	½“	70	15	20
	1“	95	25	20
	1½“	110	40	20
	2“	110	40	20
40	½“	70	15	20
	1“	95	25	20
	1½“	110	40	20
	2“	110	40	20
63	½“	70	15	20
	1“	95	25	20
	1½“	110	40	20
	2“	110	40	20
100	½“	70	15	15
	1“	100	25	18
	1½“	115	37,5	20
	2“	115	40	20
160	½“	70	15	15
	1“	100	25	18
	1½“	115	37,5	20
	2“	115	40	20
Muita kokoja ja paineasteita saatavilla pyynnöstä				
Asennus koukkavaimella DIN 11851:n mukaisesti				

TUOTEKOODI

Esimerkki koodin rakenteen selventämiseksi

11 - 392 - 2 - 1 - 2 - 1 - 4 - 000

RYHMÄ	TYYPPI	G	PN	RUNKOLAIPPA[1]	LASI	TIIVISTE	VAIHTOEHTO
11	392	1) ½“	1) 16	1) 1.4404	1) Borosilikaattilasi DIN 7080:n mukainen tai vastaava	1) PTFE	000) Vakio
		2) 1“	2) 40	2) 1.4571	4) Borosilikaattilasi[2] + PTFE-pyyhin SGW	2) FKM	
		3) 1½“	3) 63	3) Erikois	5) Borosilikaattilasi[2] + silikonipyyhin SGW	3) NBR	
		4) 2“	4) 100			4) C4400	
		5) Erikois	5) 160			5) Silikoni	
			6) Erikois			6) EPDM	
						7) Grafiitti	
						8) Erikois	

1) Kansilaippa tarjouksen / tilausvahvistuksen mukaan
2) DIN 7080:n mukaisesti

Ellei toisin mainita, toimitetaan korostettu tehdasstandardi.

ESIMERKKI

Tuotekoodi 11-392-2-1-2-1-4-000 vastaa vakiomallia:
ACI-tyyppi 392
Kierre G 1"
PN 16
Runkolaippa materiaalista 1.4571
Kansilaippa materiaalista 1.4571
Borosilikaattilasi (DIN 7080 tai vastaava)
Tiiviste KlingerSil® C4400

RAKENNE

1. Ruuvit
2. Kansilaippa
3. Lasityyny
4. Näkölasi
5. Tiiviste
6. Runkolaippa kierreliitännällä

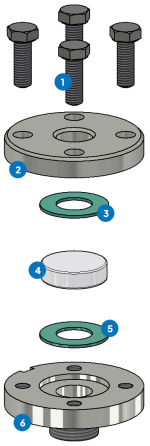

Aggressiivisille aineille voidaan käyttää FEP- tai Halar®-pinnoitettuja näkölasi-levyjä. Höyryn yhteydessä tulisi käyttää Kiillelevyt lasien suojaamiseksi.

Pyöreä säiliön näkölasi Tyyppi 392 PN 16/160
ulkokierteellä ruuvattavaksi

Tyyppi 392

PIKAKATSAUS

enintään 160 bar(g)

kestää lämpöä jopa 280 °C

nestemäisille aineille

kaasumaisille aineille

Nimelliskoot ½" - 2"

Erikoisvalmistuksia saatavilla

Lisävarusteita saatavilla

KÄYTTÖOLOSUHTEET

Käyttöolosuhteet riippuvat lasin ja tiivisteiden valinnasta:

		Näkölasi	Tiivisteet						
		Borosilikaattilasi (DIN 7080 tai vastaavaa)	**PTFE** enintään 200 °C	**FKM** enintään 200 °C	**NBR** enintään 80 °C	**C4400** enintään 175 °C	**Silikoni** enintään 180 °C	**EPDM** enintään 130 °C	**Grafiitti** > 400 °C
LÄMPÖTILA	enintään 80 °C	✓	✓	✓	✓	✓	✓	✓	✓
	enintään 130 °C	✓	✓	✓	✗	✓	✓	✓	✓
	enintään 175 °C	✓	✓	✓	✗	✓	✓	✗	✓
	enintään 200 °C	✓	✓	✓	✗	✗	✗	✗	✓
	enintään 280 °C	✓	✗	✗	✗	✗	✗	✗	✓
PAINE	enintään 16 bar(g)	✓	✓	✓	✓	✓	✓	✓	✓
	enintään 40 bar(g)	✓	✓	✗	✗	✓	✗	✗	✓
	enintään 63 bar(g)	✓	✗	✗	✗	✗	✗	✗	✓
	enintään 100 bar(g)	✓	✗	✗	✗	✗	✗	✗	✓
	enintään 160 bar(g)	✓	✗	✗	✗	✗	✗	✗	✓

✓ soveltuu ✗ ei sovellu

VALINNAISET LISÄVARUSTEET

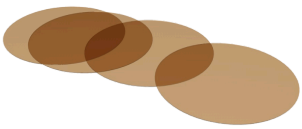

Pyöreät Kiillelevyt

> enintään 320 °C borosilikaattilasilla DIN 7080

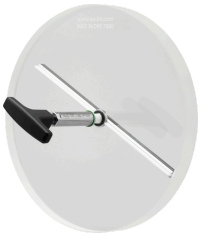

Näkölasin pyyhin

> mukana PTFE-, silikon-, EPDM- tai FKM-pyyhin



FEP-suojalevy / FEP-pinnoite

> korkeille pH-arvoille

ACI Industriearmaturen GmbH

info@aci24.com
+49 (0) 2461 91634 00
www.aci24.com
+49 (0) 2461 91634 44
Königskamp 19 · 52428 Jülich · Saksa

20112026 - Oikeus teknisiin muutoksiin ja virheisiin pidätetään!