Wizjer rurowy typ 622 PN 16

z Gwint wewnętrzny / gwint wewnętrzny zgodnie z DIN EN ISO 228-1

Typ nr 622

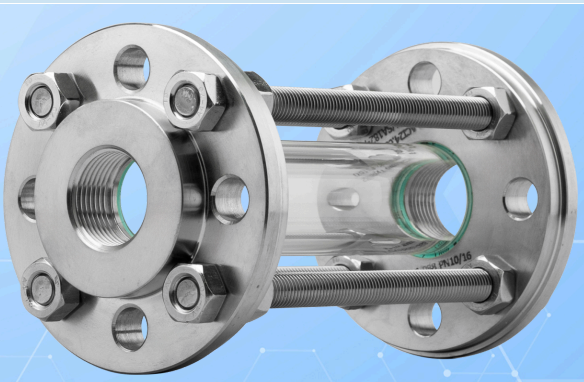

Z przyłączami z gwintem wewnętrznym zgodnie z DIN EN ISO 228-1

ZASTOSOWANIE

Wizjery rurowe służą do obserwacji poziomów napełnienia i przepływów w rurociągach. Umożliwiają niezawodne, 360° monitorowanie funkcji i wydajności poszczególnych urządzeń oraz całych instalacji. Typ Wizjera rurowego 622 jest obustronnie wyposażony w gwinty wewnętrzne zgodnie z DIN EN ISO 228-1.

Warunki pracy	
Temperatura: (zależnie od szkła i uszczelki)	do 300 °C ze szkłem borokrzemianowym 3.3
Ciśnienie:	≤ 16 barg

Materiały	
Kołnierz:	1.4571
Uszczelka[2]:	PTFE; FKM; NBR; C4400; Silikon; EPDM; grafit
Pręty gwintowane / nakrętki:	A4-70
Materiały specjalne na zapytanie	

2) Zobacz INFO Uszczelki

WERSJE SPECJALNE/OPCJE

a) Osłona przeciwuderzeniowa
b) Specjalne długości wykonania
c) Dodatkowe opcje na życzenie

UWAGA MONTAŻOWA

Połączenie gwintowe musi być uszczelnione odpowiednim środkiem uszczelniającym, aby można było osiągnąć podane maksymalne ciśnienia robocze. Gwint przyłączeniowy nie jest samouszczelniający! Wizjery rurowe należy montować tak, aby na armaturę nie działały siły rurociągu (ciąg, nacisk, skręcanie), drgania ani udary ciśnienia!

RYSUNEK

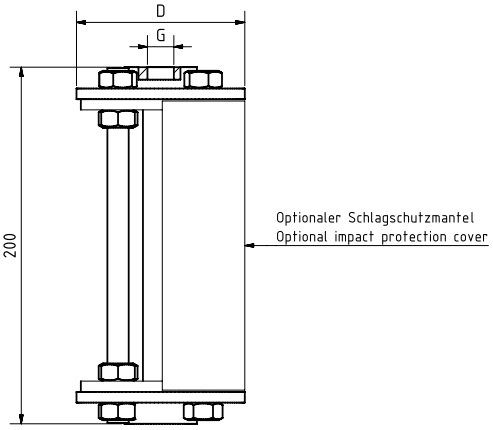

Typ 622 z osłoną ochronną przed uderzeniami z blachy perforowanej (VA)

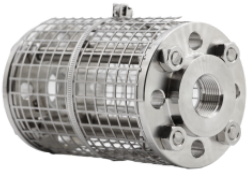

Typ 622 z osłoną ochronną przed uderzeniami z tworzywa sztucznego (PETg)

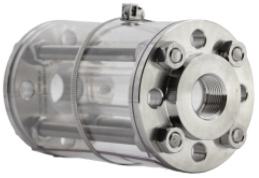

Wizjer rurowy typ 622 PN 16

z Gwint wewnętrzny / gwint wewnętrzny zgodnie z DIN EN ISO 228-1

Typ nr 622

GWINT G

NPS	3/8“	1/2“	3/4“	1“	1 1/2“	2“
D [mm]	95	95	105	115	150	175
Waga [kg]	2,3	2,3	2,9	3,5	6,2	8,2
Ciśnienie robocze [barg]	16	16	16	16	16	16
Inne rozmiary, długości całkowite i standardy kołnierzy na zapytanie						

Należy przestrzegać dopuszczalnego ciśnienia roboczego!

Wizjer rurowy typ 622 PN 16

z Gwint wewnętrzny / gwint wewnętrzny zgodnie z DIN EN ISO 228-1

Typ nr 622

KOD PRODUKTU

Przykład wyjaśniający budowę kodu

11 - 622 - 2 - 2 - 4 - 0 - 000

GRUPA	TYP	GWINT	KOŁNIERZ	USZCZELKA	POKROWIEC OCHRONNY	DŁUGOŚĆ CAŁKOWITA
11	622	1) 3/8"	2) 1.4571	18) PTFE (novaflon® 500)	0) bez pokrowca ochronnego	000) Standardowy (200 mm)
		2) 1/2"	3) Specjalne	2) FKM	1) z pokrowcem ochronnym z PETg (Tmax. 80 °C)	
		3) 3/4"		3) NBR	2) z pokrowcem ochronnym z blachy perforowanej (Tmax. 300 °C)	
		5) 1"		4) C4400		
		6) 1 1/2"		5) Silikon		
		7) 2"		6) EPDM		
		8) Specjalne		7) Grafit		
				8) Specjalne		

Jeżeli nie podano inaczej, dostarczany jest wyróżniony standard fabryczny.

PRZYKŁAD

Kod produktu 11-622-2-2-4-1-000 odpowiada wersji standardowej:
ACI typ 622
Gwint BSP G 1/2"
Ciśnienie robocze (PS) maks. 16 barg
Kołnierze z materiału 1.4571
Uszczelka KlingerSil® C4400
bez osłony przeciwuderzeniowej
Długość całkowita standardowa 200 mm

BUDOWA

1. Nakrętki
2. Kołnierz
3. Pręt gwintowany
4. Cylinder ze szkła borokrzemianowego
5. Uszczelka

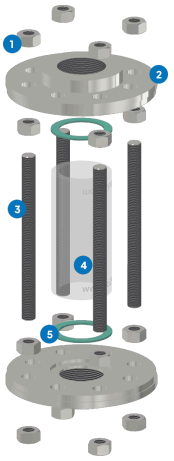

Wizjer rurowy typ 622 PN 16

z Gwint wewnętrzny / gwint wewnętrzny zgodnie z DIN EN ISO 228-1

Typ nr 622

SZYBKI PRZEGLĄD

maks. 16 barg

odporny na temperaturę do 300 °C

dla mediów ciekłych

dla mediów gazowych

Wymiary nominalne 3/8\" - 2\"

Wykonania specjalne dostępne

> 50 materiałów uszczelniających

Akcesoria dostępne

WARUNKI PRACY

Warunki pracy zależą od wyboru szkła i uszczelek:

		WZIERNIK	USZCZELKI						
		Szkło borokrzemianowe 3.3	PTFE maks. 200 °C	FKM maks. 200 °C	NBR maks. 80 °C	C4400 maks. 175 °C	Silikon maks. 180 °C	EPDM maks. 130 °C	Grafit > 300 °C
TEMPERATURA	do 80 °C	✓	✓	✓	✓	✓	✓	✓	✓
	do 130 °C	✓	✓	✓	✗	✓	✓	✓	✓
	do 175 °C	✓	✓	✓	✗	✓	✓	✗	✓
	do 200 °C	✓	✓	✓	✗	✗	✗	✗	✓
	do 300 °C	✓	✗	✗	✗	✗	✗	✗	✓
	>300 °C	na zapytanie	na zapytanie						
CIŚNIENIE	do 16 barg	✓	✓	✓	✓	✓	✓	✓	✓

✓ odpowiedni ✗ nieodpowiedni

ACI Industriearmaturen GmbH

info@aci24.com
+49 (0) 2461 91634 00
www.aci24.com
+49 (0) 2461 91634 44
Königskamp 19 · 52428 Jülich · Niemcy

20112026 - Zastrzegamy sobie prawo do zmian technicznych i błędów!