Contrôleur de circulation tubulaire, type 622, PN 16

avec filetage intérieur / filetage femelle selon DIN EN ISO 228-1

Type 622

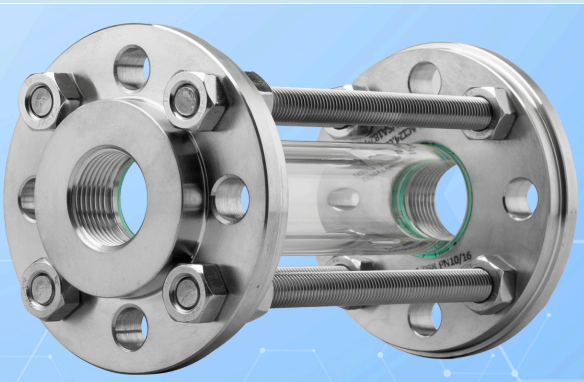

Avec des raccords à filetage intérieur selon DIN EN ISO 228-1

UTILISATION

Les contrôleurs de circulation tubulaire servent à observer les niveaux et les flux dans les tuyauteries. Ils permettent une surveillance fiable à 360° du fonctionnement et de la performance d'appareils individuels ainsi que d'installations complètes. Le contrôleur de circulation tubulaire type 622 est équipé de filets intérieurs des deux côtés conformes à DIN EN ISO 228-1.

Conditions de fonctionnement	
Température : (en fonction du verre et du joint)	jusqu'à 300 °C avec verre borosilicaté 3.3
Pression :	≤ 16 bar(g)

Matériaux	
Bride:	1.4571
joint[2]:	PTFE; FKM; NBR; C4400; Silicone; EPDM; Graphite
Tiges filetées / écrous:	A4-70
Matériaux spéciaux sur demande	

2) Voir INFO joints

REMARQUE DE MONTAGE

Le raccord vissé doit être scellé avec un produit d'étanchéité approprié afin de permettre d'atteindre les pressions maximales de service indiquées. Le filetage de raccord n'est pas auto-étanche ! Les contrôleurs de circulation tubulaires doivent être montés de telle sorte qu'aucune contrainte provenant de la tuyauterie (traction, pression, torsion), ni vibration ni coup de bélier n'agisse sur l'appareil !

DESSIN

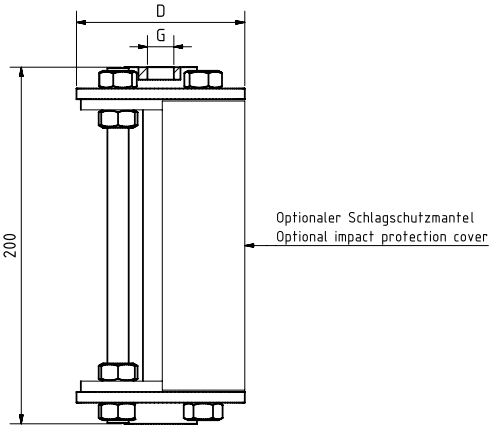

VERSIONS SPÉCIALES/OPTIONS

a) capot de protection contre les chocs
b) longueurs spéciales
c) options supplémentaires sur demande

Type 622 avec manteau de protection contre les chocs en tôle perforée (VA)

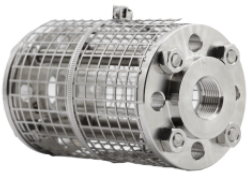

Type 622 avec manteau de protection contre les chocs en plastique (PETg)

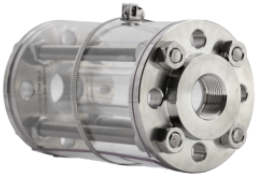

FILETAGE G

NPS	3/8“	1/2“	3/4“	1“	1 1/2“	2“
D [mm]	95	95	105	115	150	175
Poids [kg]	2,3	2,3	2,9	3,5	6,2	8,2
PS [bar(g)]	16	16	16	16	16	16
Autres dimensions, longueurs totales et normes de brides sur demande						

Respecter la pression de service admissible !

INDUSTRIEARMATUREN

Contrôleur de circulation tubulaire, type 622, PN 16

avec filetage intérieur / filetage femelle selon DIN EN ISO 228-1

Type 622

CODE PRODUIT

Exemple pour expliquer la composition du code

11 - 622 - 2 - 2 - 4 - 0 - 000

GROUPE	TYPE	FILETAGE	BRIDE	JOINT	MANCHON DE PROTECTION CONTRE LES CHOCS	LONGUEUR TOTALE
11	622	1) 3/8"	2) 1.4571	18) PTFE (novaflon® 500)	0) sans manchon de protection contre les chocs	000) Standard (200 mm)
		2) 1/2"	3) Spécial	2) FKM	1) avec manchon de protection contre les chocs en PETg (Tmax. 80 °C)	
		3) 3/4"		3) NBR	2) avec manchon de protection contre les chocs en tôle perforée (Tmax. 300 °C)	
		5) 1"		4) C4400		
		6) 1 1/2"		5) Silicone		
		7) 2"		6) EPDM		
		8) Spécial		7) Graphite		
				8) Spécial		

Sauf indication contraire, le standard d'usine mis en évidence sera livré.

EXEMPLE

Le code produit 11-622-2-2-4-1-000 correspond à la version standard :
Type ACI 622
Filetage BSP G 1/2"
PS max. 16 bar(g)
Brides en 1.4571
joint KlingerSil® C4400
sans manteau de protection contre les chocs
Longueur totale standard 200 mm

STRUCTURE

1. écrous
2. bride
3. tige filetée
4. cylindre en verre borosilicaté
5. joint

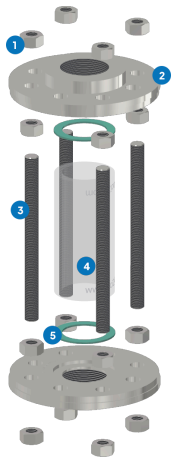

Contrôleur de circulation tubulaire, type 622, PN 16

avec filetage intérieur / filetage femelle selon DIN EN ISO 228-1

Type 622

APERÇU RAPIDE

max. 16 bar(g)

résistant à la chaleur jusqu'à 300 °C

pour fluides liquides

pour fluides gazeux

Diamètres nominaux 3/8" - 2"

Fabrications spéciales possibles

> 50 matériaux d'étanchéité

Accessoires disponibles

CONDITIONS DE SERVICE

Les conditions d'exploitation dépendent du choix du verre et des joints :

		verre-regard	JOINTS						
		verre borosilicaté 3.3	PTFE max. 200 °C	FKM max. 200 °C	NBR max. 80 °C	C4400 max. 175 °C	Silicone max. 180 °C	EPDM max. 130 °C	Graphite > 300 °C
TEMPÉRATURE	jusqu'à 80 °C	✓	✓	✓	✓	✓	✓	✓	✓
	jusqu'à 130 °C	✓	✓	✓	✗	✓	✓	✓	✓
	jusqu'à 175 °C	✓	✓	✓	✗	✓	✓	✗	✓
	jusqu'à 200 °C	✓	✓	✓	✗	✗	✗	✗	✓
	jusqu'à 300 °C	✓	✗	✗	✗	✗	✗	✗	✓
	> 300 °C	sur demande	sur demande						
PRESSION	jusqu'à 16 bar(g)	✓	✓	✓	✓	✓	✓	✓	✓

✓ adapté ✗ inadapté

ACI Industriearmaturen GmbH

info@aci24.com
+49 (0) 2461 91634 00
www.aci24.com
+49 (0) 2461 91634 44
Königskamp 19 · 52428 Jülich · Allemagne

20112026 - Sous réserve de modifications techniques et d'erreurs !