INDUSTRIEARMATUREN

Contrôleur de circulation tubulaire en plastique type 620K PN 10

avec raccordements à bride conformes à DIN EN 1092-1

Type 620K



Avec raccords à bride selon DIN EN 1092-1

UTILISATION

Les contrôleurs de circulation tubulaires servent à l'observation des remplissages et des écoulements dans les tuyauteries. Ces contrôleurs permettent une surveillance fiable à 360° du fonctionnement et des performances d'appareils individuels ainsi que d'installations entières. Le type 620K est réalisé avec des brides des deux côtés conformes à DIN EN 1092-1.

Conditions de fonctionnement	
Température : (en fonction du verre et du joint)	jusqu'à 60 °C avec brides en PVC jusqu'à 80 °C avec brides en PP jusqu'à 100 °C avec brides en PVDF
Pression :	≤ 10[1] bar(g)
1) Voir pT-Rating	

Matériaux	
Bride :	PVC; PP; PVDF; PE-EL (conductif)
Tube en verre :	verre borosilicaté 3.3
Joint :[2]	Joint torique (FKM ; EPDM)
Vis :	A4-70
Matériaux spéciaux sur demande 2) Voir INFO joints	

REMARQUE DE MONTAGE

Des joints adaptés aux surfaces d'étanchéité devraient être utilisés. Le matériau des vis devrait être équivalent ou supérieur à celui du corps du hublot d'observation. En principe, utiliser des vis correspondant au motif de perçage. Dans la mesure du possible, le filetage de la vis ainsi que la tête de vis devraient être enduits d'un lubrifiant. Les contrôleurs de circulation tubulaires doivent être montés de façon à ce qu'aucune force exercée sur la tuyauterie (traction, pression et torsion), aucune vibration ni aucun coup de pression ne s'exercent sur l'appareil !

DESSIN

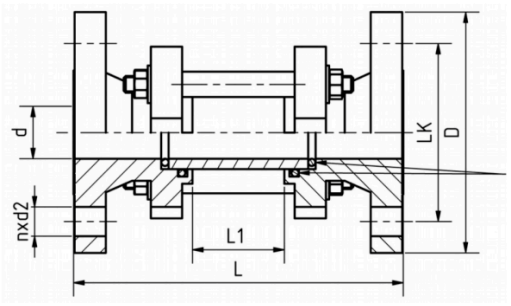

Contrôleur de circulation tubulaire en plastique type 620K PN 10

avec raccordements à bride conformes à DIN EN 1092-1

Type 620K

DN	25	32	40	50	65	80	100	150
D [mm]	115	140	150	165	185	200	220	285
d [mm]	32	40	50	63	75	90	110	160
L [mm]	160	180	200	230	290	310	350	480
L1 [mm]	46	58	70	92	116	126	160	240
LK [mm]	85	100	110	125	145	160	180	240
n x d2 [mm]	4 x ø 14	4 x ø 18	4 x ø 18	4 x ø 18	4 x ø 18	8 x ø 18	8 x ø 18	8 x ø 22

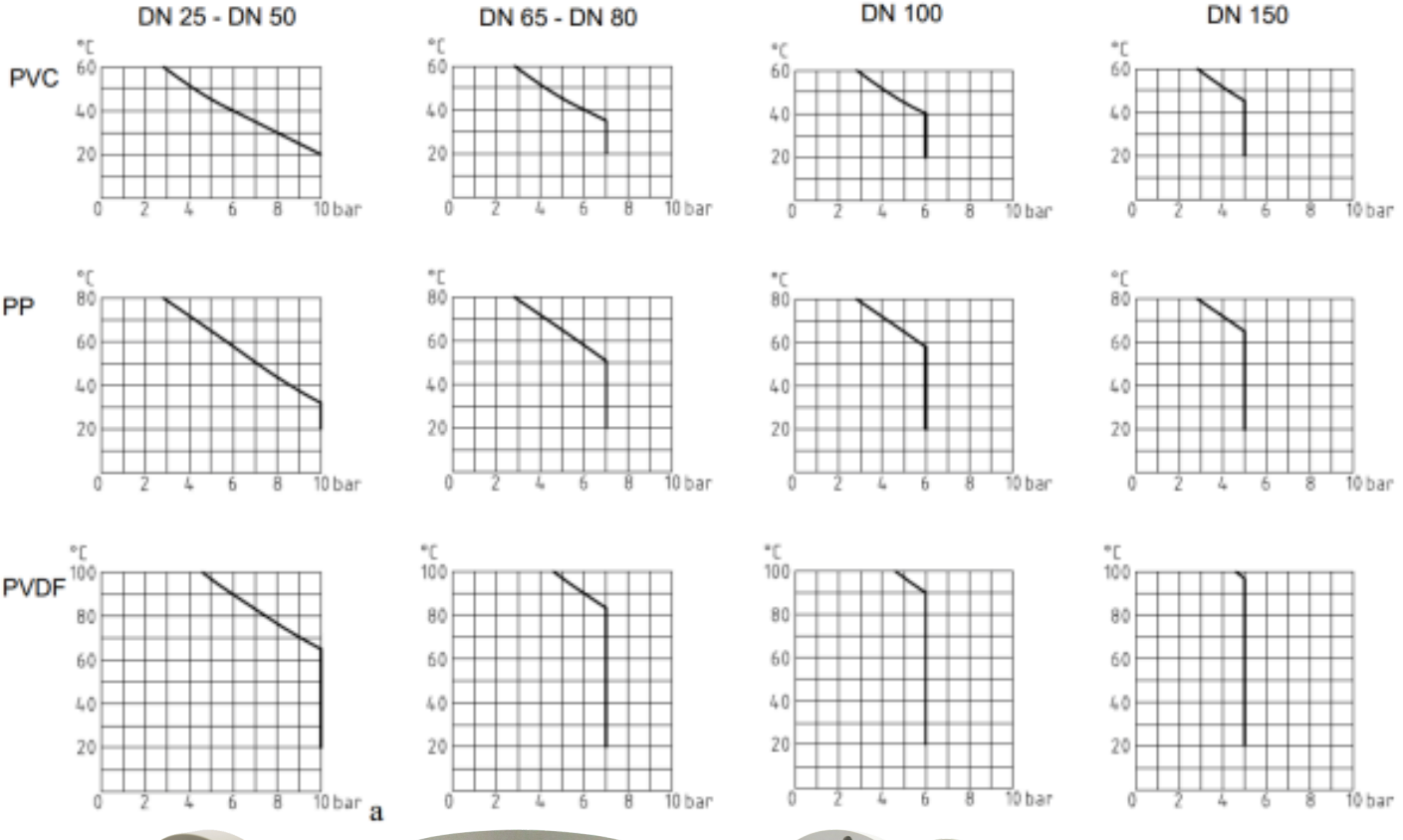

a

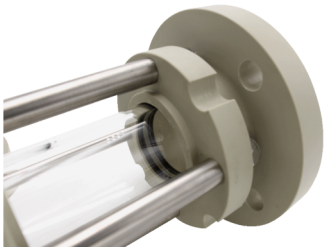





CODE PRODUIT

Exemple pour expliquer la composition du code

11 - 620K - 100 - 2 - 2 - 000

GROUPE	TYPE	DN	BRIDE	JOINT	LONGUEUR
11	620K	25	1) PVC	1) FKM	000) standard
		32	2) PP	2) EPDM	
		40	3) PVDF	8) Spécial	
		50	4) PE-EL (conducteur)		
		65			
		80			
		100			
		150			

EXEMPLE

Le code produit 11-620K-100-2-1-000 correspond à l'exécution standard :
Type 620K
DN 100
PS max. 6 bar(g) à +20 °C
Brides en PP
Joint : O-ring en FKM
Longueur : standard

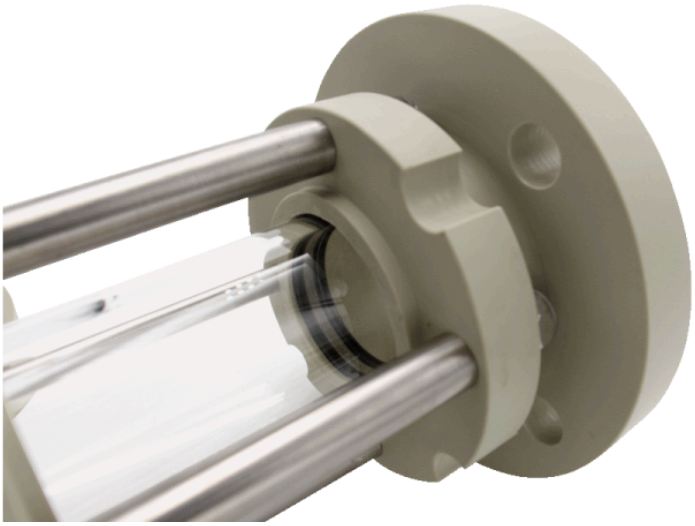

Contrôleur de circulation tubulaire en plastique type 620K PN 10

avec raccordements à bride conformes à DIN EN 1092-1

Type 620K

APERÇU RAPIDE

jusqu'à max. 10 bar(g)

résistant à la chaleur jusqu'à 100 °C

pour milieux liquides

pour milieux gazeux

diamètres nominaux DN 25 - 150

Fabrications spéciales possibles

ACI Industriearmaturen GmbH

info@aci24.com
+49 (0) 2461 91634 00
www.aci24.com
+49 (0) 2461 91634 44
Königskamp 19 · 52428 Jülich · Allemagne