# Muovinen putkimainen näkölasi tyyppi 620K PN 10

## laippaliitännöillä DIN EN 1092-1:n mukaisesti

**Tyyppi 620K**



Laippaliitännät DIN EN 1092-1:n mukaisesti

## KÄYTTÖ

Putkimaiset näkölasit on tarkoitettu putkistoissa olevien täyttöjen ja virtausten tarkkailuun. Näkölasit mahdollistavat yksittäisten laitteiden sekä kokonaisjärjestelmien toiminnan ja suorituskyvyn luotettavan 360°-valvonnan. Tyyppi 620K on toteutettu molemminpuolisilla laipoilla ja suunniteltu vastaamaan DIN EN 1092-1.

| **Käyttöolosuhteet** | |
|---|---|
| Lämpötila:<br>(riippuen lasista ja tiivisteestä) | enintään 60 °C PVC-laipoilla<br>enintään 80 °C PP-laipoilla<br>enintään 100 °C PVDF-laipoilla |
| Paine: | ≤ 10[1] bar(g) |
| 1) Katso pT-Rating | |

| **Materiaalit** | |
|---|---|
| Laippa: | PVC; PP; PVDF;<br>PE-EL (johtava) |
| Lasiputki: | Borosilikaattilasi 3.3 |
| Tiiviste:[2] | O-rengas (FKM; EPDM) |
| Ruuvit: | A4-70 |
| Erikoismateriaalit pyynnöstä<br>2) Katso INFO: tiivisteet | |

## ASENNUSOHJE

Tiivistepintoihin tulisi käyttää sopivia tiivisteitä. Ruuvien materiaalin tulisi olla yhtä laadukasta tai parempaa kuin näkölasin rungon materiaali. Periaatteessa käytä porauskuvioon sopivia ruuveja. Mahdollisuuksien mukaan ruuvin kierre ja ruuvin kanta tulisi voidella voiteluaineella. Putkimaiset näkölasit on asennettava siten, että putkivoimat (veto, paine ja vääntö), tärinä ja paineiskut eivät voi kohdistua venttiiliin!

## PIIRUSTUS

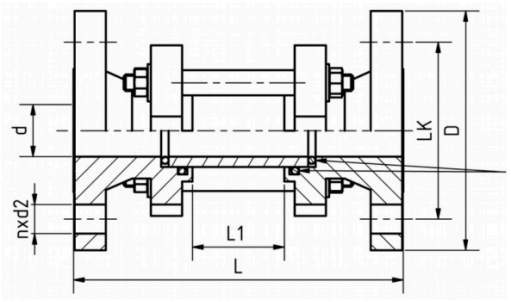

# Muovinen putkimainen näkölasi tyyppi 620K PN 10

## laippaliitännöillä DIN EN 1092-1:n mukaisesti

**Tyyppi 620K**

| DN | 25 | 32 | 40 | 50 | 65 | 80 | 100 | 150 |
|---|---|---|---|---|---|---|---|---|
| D [mm] | 115 | 140 | 150 | 165 | 185 | 200 | 220 | 285 |
| d [mm] | 32 | 40 | 50 | 63 | 75 | 90 | 110 | 160 |
| L [mm] | 160 | 180 | 200 | 230 | 290 | 310 | 350 | 480 |
| L1 [mm] | 46 | 58 | 70 | 92 | 116 | 126 | 160 | 240 |
| LK [mm] | 85 | 100 | 110 | 125 | 145 | 160 | 180 | 240 |
| n x d2 [mm] | 4 x ø 14 | 4 x ø 18 | 4 x ø 18 | 4 x ø 18 | 4 x ø 18 | 8 x ø 18 | 8 x ø 18 | 8 x ø 22 |

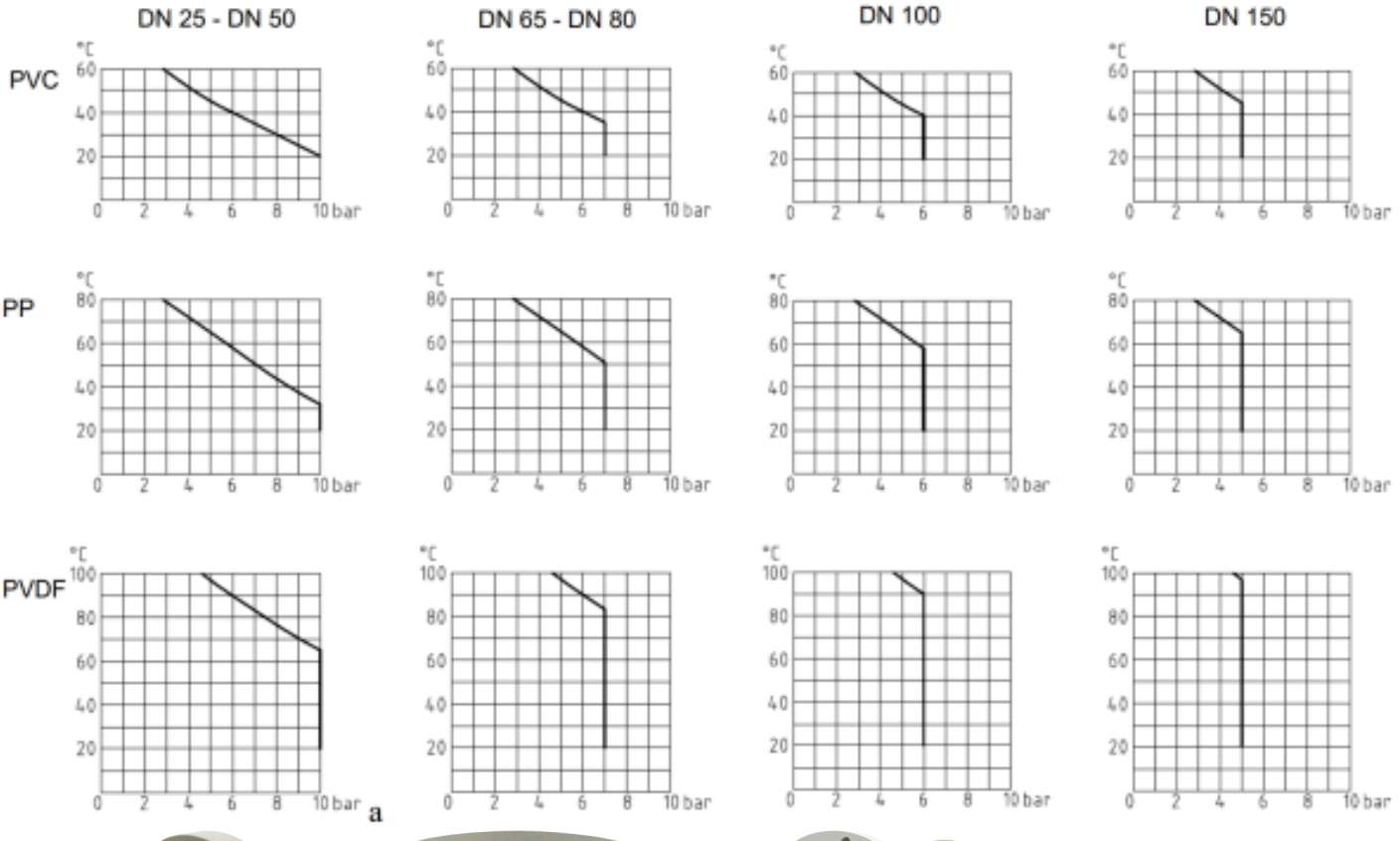


a

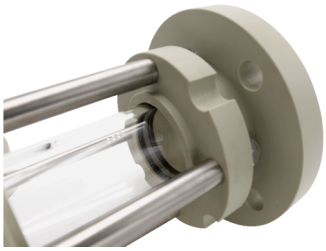





# Muovinen putkimainen näkölasi tyyppi 620K PN 10

## laippaliitännöillä DIN EN 1092-1:n mukaisesti

**Tyyppi 620K**

## TUOTEKOODI

Esimerkki koodin rakenteen selventämiseksi

**11 - 620K - 100 - 2 - 2 - 000**

| RYHMÄ | TYYPPI | DN | LAIPPA | TIIVISTE | KOKONAISPITUUS |
|---|---|---|---|---|---|
| 11 | 620K | 25 | 1) PVC | 1) FKM | 000) Vakio |
| | | 32 | 2) PP | 2) EPDM | |
| | | 40 | 3) PVDF | 8) Erikois | |
| | | 50 | 4) PE-EL (johtava) | | |
| | | 65 | | | |
| | | 80 | | | |
| | | 100 | | | |
| | | 150 | | | |

## ESIMERKKI

**Tuotekoodi 11-620K-100-2-1-000 vastaa vakiomallia:**
Tyyppi 620K
DN 100
PS max. 6 bar(g) +20 °C:ssa
Laipat PP:stä
Tiiviste: O-rengas FKM:stä
Rakennepituus: Vakio

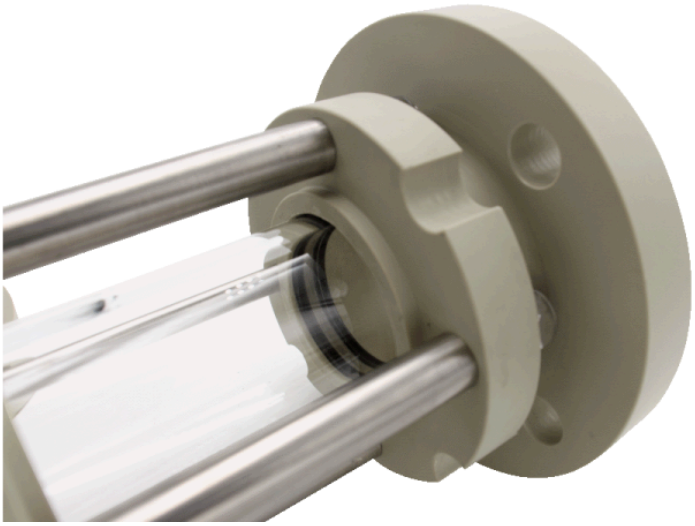

# Muovinen putkimainen näkölasi tyyppi 620K PN 10

**laippaliitännöillä DIN EN 1092-1:n mukaisesti**

**Tyyppi 620K**

## PIKAKATSAUS

enintään 10 bar(g)

lämmönkestävä jopa 100 °C

nestemäisille väliaineille

kaasumaisille väliaineille

Nimelliskoot DN 25 - 150

Erikoisvalmisteita saatavilla

**ACI Industriearmaturen GmbH**

info@aci24.com
+49 (0) 2461 91634 00
www.aci24.com
+49 (0) 2461 91634 44
Königskamp 19 · 52428 Jülich · Saksa