Pyöreä Näkölasiasetelma Tyyppi 390V PN 16 - Tyhjiö

hitsattavalla jatkeella DIN EN 1092-1 mukaan, tyyppi 11

Tyyppi 390V



Hitsausyhde DIN EN 1092-1 tyypin 11 mukaisesti

KÄYTTÖ

Pyöreät näkölasiasetelmat on tarkoitettu suljettujen säiliöiden tai putkistojen sisäosan havainnointiin ja valaistukseen tyhjiösovelluksissa. Tyyppi 390V -näkölasiasetelmat ovat pyöreitä laippakehyksiä, joissa on hitsattavat stutssit DIN EN 1092-1 -standardin mukaisesti, ja jotka on varustettu yhdellä tasotiivisteen ja rengastiivisteen väliin asetetulla ja tiukasti ruuvatulla näkölasilevyllä.

Käyttöolosuhteet		
Lämpötila: (riippuen lasista ja tiivisteestä)	≤ 200 °C	Borosilikaattilasi (DIN 7080 tms.)
	> 200 °C	pyynnöstä
Paine:	≤ -0,9[1] bar(g) asti 16 bar(g)	
Matala lämpötilakäyttö sekä korkeammat lämpötilat/paineet pyynnöstä		

1) Riippuu ympäristöolosuhteista

Materiaalit	
Runkolaippa:	1.4571; 1.4404; 1.4539; 1.4435; 1.4541; 1.4301/7; 1,4876; 1.4828; 2.4602; 2.4610
Lasi:	Borosilikaattilasi (DIN 7080 tai vastaava)
Tiiviste[2]:	PTFE; FKM; NBR; Silikoni; EPDM
Ruuvit:	A2-70 / A4-70
Erikoismateriaalit pyynnöstä	

2) Katso „INFO Tiivisteet“

ASENNUSOHJE

Perustelaipan hitsaamisen jälkeen on tarkistettava, ovatko tiivistepinnat vääntyneet! Tarvittaessa on suoritettava jälkityöt! Huomioi myös käyttö- ja huolto-ohjeessa ilmoitetut ruuviliitoksen kiristysmomentit.

PIIRUSTUS

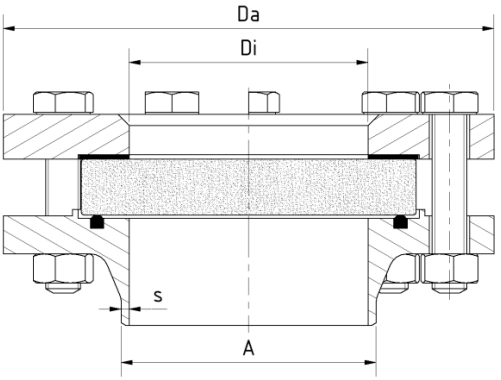

PN	DN	Da [mm]	Di [mm]	A [mm]	s [mm]	Tiivisterengastyyppi	Paino [kg]
16	15	95	17	21,3	2	D-rengas DIN 11851	1,6
	20	105	22	26,9	2,3	D-rengas DIN 11851	2,3
	25	115	28	33,7	2,6	D-rengas DIN 11851	2,7
	32	140	37	42,4	2,6	D-rengas DIN 11851	4,0
	40	150	43	48,3	2,6	O-rengas	4,4
	50	165	54	60,3	2,9	O-rengas	5,3
	65	185	70	76,1	2,9	D-rengas DIN 11851	6,5
	80	200	83	88,9	3,2	D-rengas DIN 11851	8,4
	100	220	107	114,3	3,6	D-rengas DIN 11851	9,8
	125	250	132	139,7	4	D-rengas DIN 11851	13,3
	150	285	160	168,3	4,5	O-rengas	17,1
PS 10[1]	200	340	207	219,1	6,3	O-rengas	25,1
PS 6[1]	250	405	260	273	6,3	O-rengas	37,4
	300	460	310	323,9	7,1	O-rengas	49,3
	350	520	340	355,6	8	O-rengas	70

1) maks. käyttöpaine 6 bar(g) tai 10 bar(g) näissä nimelliskokoissa

Pyöreä Näkölasiasetelma Tyyppi 390V PN 16 - Tyhjiö

hitsattavalla jatkeella DIN EN 1092-1 mukaan, tyyppi 11

Tyyppi 390V

TUOTEKOODI

Esimerkki koodin rakenteen selventämiseksi

11 - 390V - 9 - 1 - 2 - 1 - 1 - 000

RYHMÄ	TYYPPI	NIMELLISKOKO	PN	RUNKOLAIPPA[1]	LASI	TIIVISTE	VAIHTOEHTO
11	390V	1) 15	1) 16	2) 1.4571	1) Borosilikaattilasi DIN 7080:n mukaan tai vastaava	1) PTFE	000) Vakio
		2) 20	2) Erikois	3) 1.4404	2) Soodakalkkilasi DIN 8902:n mukaan tai vastaava	2) FKM	
		3) 25		4) 1.4301/7	8) Karkaisematon borosilikaattilasi	3) NBR	
		4) 32		5) 1.4539		5) Silikoni	
		5) 40		7) 1.4435		6) EPDM	
		6) 50		8) 1.4541		8) Erikois	
		7) 65		9) Erikois			
		8) 80					
		9) 100					
		10) 125					
		11) 150					
		12) 200					
		13) 250					
		14) 300					
		15) 350					

1) Kansilaippa tarjouksen / tilausvahvistuksen mukaan
2) DIN 7080:n mukaisesti

Mikäli ei toisin mainita, korostettu tehdasstandardi toimitetaan.

ESIMERKKI

Tuotekoodi 11-390V-9-1-2-1-1-000 vastaa vakiomallia:
ACI tyyppi 390V
DN 100
PN 16
Runkolaippa 1.4571-materiaalista
Kansilaippa 1.4571-materiaalista
Borosilikaattilasi (DIN 7080 tai vastaava)
Tiiviste PTFE D-rengas

RAKENNE

1. Ruuvit
2. Kansilaippa
3. Lasityyny
4. Näkölasi
5. Tiivisterengas
6. Runkolaippa
7. Mutterit

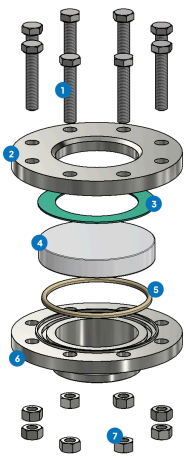

Aggressiivisille aineille voidaan käyttää FEP- tai Halar®-pinnoitettuja näkölasilevyjä.

Pyöreä Näkölasiasetelma Tyyppi 390V PN 16 - Tyhjiö

hitsattavalla jatkeella DIN EN 1092-1 mukaan, tyyppi 11

Tyyppi 390V

PIKAKATSAUS

-0,9[1] bar(g) – enintään 16 bar(g)

lämpöä kestävä jopa 200 °C asti

nestemäisille aineille

kaasumaisille aineille

Nimelliskoot DN 15 - 350

Erikoisvalmistuksia saatavilla

Lisävarusteita saatavilla

KÄYTTÖOLOSUHTEET

Käyttöolosuhteet riippuvat lasin ja tiivisteiden valinnasta:

		NÄKÖLASI	TIIVISTEET				
		Borosilikaattilasi (DIN 7080 tai vastaava)	**PTFE** enintään 200 °C	**FKM** enintään 200 °C	**NBR** enintään 80 °C	**Silikoni** enintään 180 °C	**EPDM** enintään 130 °C
LÄMPÖTILA	enintään 80 °C	✓	✓	✓	✓	✓	✓
	enintään 130 °C	✓	✓	✓	✗	✓	✓
	enintään 200 °C	✓	✓	✓	✗	✗	✗
	yli 200 °C	Pyynnöstä	Pyynnöstä				
PAINE	≤ -0,9[1] bar(g) – 16 bar(g)	✓	✓	✓	✓	✓	✓

1) Riippuu ympäristöolosuhteista

✓ soveltuu ✗ ei sovellu

VALINNAISET LISÄVARUSTEET

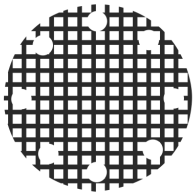

Suojaristikolla varustettu näkölasi



Metallisesti sulatettu turvanäkölasi

> turvallisuussovelluksiin



LED-valaisimet

> Ex- ja ei-Ex-alueille



FEP-suojalevy / FEP-pinnoite

> korkeille pH-arvoille

HUOMAUTUS !

Paine–lämpötilarajat määräytyvät standardin mukaan DIN EN 1092-1!

Tätä varten verkkosivustollamme on samanniminen työkalu.
(www.aci24.com, kohdassa Palvelut, alakohdassa Työkalut)

ACI Industriearmaturen GmbH

info@aci24.com
+49 (0) 2461 91634 00
www.aci24.com
+49 (0) 2461 91634 44
Königskamp 19 · 52428 Jülich · Saksa