Runde Schauglasarmatur Typ 390V PN 16 - Vakuum

mit Anschweißstutzen nach DIN EN 1092-1 Typ 11

Typ 390V



Mit Anschweißstutzen nach DIN EN 1092-1 Typ 11

VERWENDUNG

Runde Schauglasarmaturen dienen der Beobachtung und Beleuchtung des Inneren von geschlossenen Behältern oder Rohrleitungen für Vakuumanwendungen. Schauglasarmaturen vom Typ 390V sind runde Flanschfassungen mit Stutzen nach DIN EN 1092-1 zum Anschweißen, komplettiert mit jeweils einer zwischen einer Flachdichtung und einem Dichtring eingelegten und fest verschraubten Schauglasplatte.

Betriebsbedingungen		
Temperatur: (abhängig von Glas und Dichtung)	≤ 200 °C	Borosilikatglas (DIN 7080 o.ä.)
	> 200 °C	auf Anfrage
Druck:	≤ -0,9[1] barü bis 16 barü	
Tieftemperatureinsatz sowie höhere Temperaturen / Drücke auf Anfrage		

1) Abhängig von Umgebungsvariablen

Werkstoffe	
Grundflansch:	1.4571; 1.4404; 1.4539; 1.4435; 1.4541; 1.4301/7; 1,4876; 1.4828; 2.4602; 2.4610
Glas:	Borosilikatglas (DIN 7080 o.ä)
Dichtung[2]:	PTFE; FKM; NBR; Silikon; EPDM
Schrauben:	A2-70 / A4-70
Sondermaterialien auf Anfrage	

2) Siehe „INFO Dichtungen“

EINBAUHINWEIS

Nach dem Anschweißen des Grundflansches ist zu prüfen, ob sich die Dichtflächen verzogen haben! Gegebenenfalls muss nachbearbeitet werden! Beachten Sie auch die angegebenen Drehmomente für die Verschraubung gemäß Betriebs- und Wartungsanleitung.

ZEICHNUNG

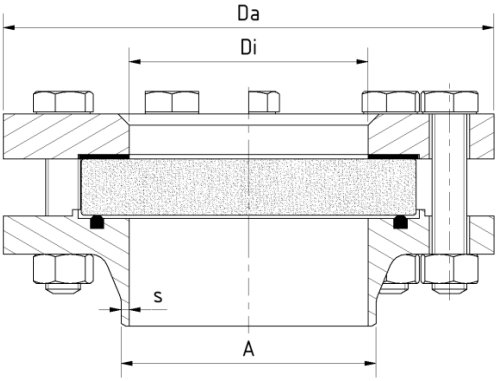

Runde Schauglasarmatur Typ 390V PN 16 - Vakuum

mit Anschweißstutzen nach DIN EN 1092-1 Typ 11

PN	DN	Da [mm]	Di [mm]	A [mm]	s [mm]	Dichtringausführung	Gewicht [kg]
16	15	95	17	21,3	2	D-Ring DIN 11851	1,6
	20	105	22	26,9	2,3	D-Ring DIN 11851	2,3
	25	115	28	33,7	2,6	D-Ring DIN 11851	2,7
	32	140	37	42,4	2,6	D-Ring DIN 11851	4,0
	40	150	43	48,3	2,6	O-Ring	4,4
	50	165	54	60,3	2,9	O-Ring	5,3
	65	185	70	76,1	2,9	D-Ring DIN 11851	6,5
	80	200	83	88,9	3,2	D-Ring DIN 11851	8,4
	100	220	107	114,3	3,6	D-Ring DIN 11851	9,8
	125	250	132	139,7	4	D-Ring DIN 11851	13,3
	150	285	160	168,3	4,5	O-Ring	17,1
PS 10[1]	200	340	207	219,1	6,3	O-Ring	25,1
PS 6[1]	250	405	260	273	6,3	O-Ring	37,4
	300	460	310	323,9	7,1	O-Ring	49,3
	350	520	340	355,6	8	O-Ring	70

1) max. Betriebsdruck 6 barü bzw. 10 barü bei diesen Nennweiten

Runde Schauglasarmatur Typ 390V PN 16 - Vakuum

mit Anschweißstutzen nach DIN EN 1092-1 Typ 11

Typ 390V

PRODUKTCODE

Beispiel zur Erklärung der Code-Zusammensetzung

11 - 390V - 9 - 1 - 2 - 1 - 1 - 000

GRUPPE	TYP	NENNWEITE	PN	GRUNDFLANSCH[1]	GLAS	DICHTUNG	VARIANTE
11	390V	1) 15	1) 16	2) 1.4571	1) Borosilikatglas nach DIN 7080 o.ä.	1) PTFE	000) Standard
		2) 20	2) Sonder	3) 1.4404	2) Natron-Kalk-Glas nach DIN 8902 o.ä.	2) FKM	
		3) 25		4) 1.4301/7	8) Borosilikatglas ungehärtet	3) NBR	
		4) 32		5) 1.4539		5) Silikon	
		5) 40		7) 1.4435		6) EPDM	
		6) 50		8) 1.4541		8) Sonder	
		7) 65		9) Sonder			
		8) 80					
		9) 100					
		10) 125					
		11) 150					
		12) 200					
		13) 250					
		14) 300					
		15) 350					

1) Deckflansch nach Angebot / Auftragsbestätigung
2) In Anlehnung an DIN 7080

Sofern nicht anders angegeben, wird der hervorgehobene Werksstandard geliefert.

BEISPIEL

Der Produktcode 11-390V-9-1-2-1-1-000 entspricht der Standardausführung:
ACI Typ 390V
DN 100
PN 16
Grundflansch aus 1.4571
Deckflansch aus 1.4571
Borosilikatglas (DIN 7080 o.ä)
Dichtung PTFE D-Ring

AUFBAU

1. Schrauben
2. Deckflansch
3. Glaspolster
4. Schauglas
5. Dichtring
6. Grundflansch
7. Muttern

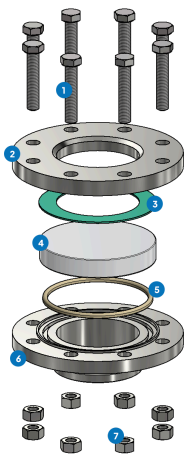

Für aggressive Medien können FEP- oder Halar® Beschichtete Schauglasplatten verwendet werden.

Runde Schauglasarmatur Typ 390V PN 16 - Vakuum

mit Anschweißstutzen nach DIN EN 1092-1 Typ 11

Typ 390V

SCHNELLÜBERSICHT

-0,9[1] barü bis max. 16 barü

hitzebeständig bis 200 °C

für flüssige Medien

für gasförmige Medien

Nennweiten DN 15 - 350

Sonderanfertigungen möglich

Zubehör verfügbar

BETRIEBSBEDINGUNGEN

Betriebsbedingungen sind abhängig von der Wahl des Glases und der Dichtungen:

		SCHAUGLAS	DICHTUNGEN				
		Borosilikatglas (DIN 7080 o.ä)	**PTFE** max. 200 °C	**FKM** max. 200 °C	**NBR** max. 80 °C	**Silikon** max. 180 °C	**EPDM** max. 130 °C
TEMPERATUR	bis 80 °C	✓	✓	✓	✓	✓	✓
	bis 130 °C	✓	✓	✓	✗	✓	✓
	bis 200 °C	✓	✓	✓	✗	✗	✗
	> 200 °C	Auf Anfrage	Auf Anfrage				
DRUCK	≤ -0,9[1] barü bis 16 barü	✓	✓	✓	✓	✓	✓

1) Abhängig von Umgebungsvariablen

✓ geeignet ✗ ungeeignet

OPTIONALES ZUBEHÖR

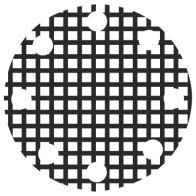

Gitter-Schlagschutzfenster

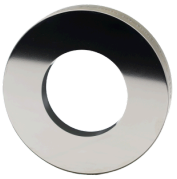

Metallverschmolzenes Sicherheitsschauglas

> für Sicherheitsanwendungen



LED-Leuchten

> für Ex- und Nicht-Ex-Bereiche



FEP-Schutzscheibe / Beschichtung

> für hohe pH-Werte

HINWEIS !

Es gelten die Druck-Temperatur-Grenzen gemäß DIN EN 1092-1!

Hierfür steht Ihnen unser gleichnamiges Tool auf unserer Webseite zur Verfügung.
(www.aci24.com, in der Kategorie Service, im Unterpunkt Tools)

ACI Industriearmaturen GmbH

info@aci24.com
+49 (0) 2461 91634 00
www.aci24.com
+49 (0) 2461 91634 44
Königskamp 19 · 52428 Jülich · Deutschland