Contrôleur de circulation Type 550 PN 10/40 - DIN 11869 (ancien DIN 3237)

Avec des raccordements à brides conformes à DIN 1092-1

Type 550

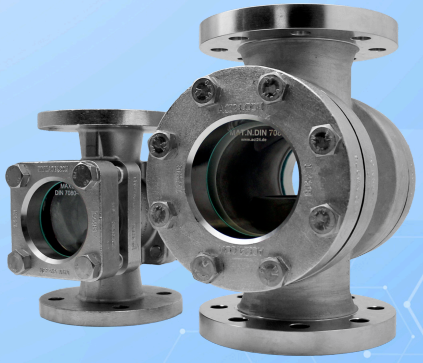

Avec des raccordements à bride conformes à EN 1092-1

UTILISATION

Pour l'observation du remplissage et de l'écoulement dans les tuyauteries. Le verre-regard permet une surveillance fiable du fonctionnement et des performances d'appareils individuels ainsi que d'installations entières. Les contrôleurs de circulation de type 550 conviennent pour le montage sur brides conformément à DIN EN 1092-1. Les contrôleurs de circulation sont livrés prémontés et prêts à l'installation.

Conditions de fonctionnement:	
Température: (dépendant du verre et du joint)	150°C verre sodocalcique DIN 8902 280°C verre borosilicaté DIN 7080 400°C verre borosilicaté non trempé
Pression:	≤ 10 / 16 / 25 / 40 bar(g)

Matériaux:	
Bride/boîtier:	1.4408
Verre:	verre borosilicaté DIN 7080 verre sodocalcique DIN 8902 verre borosilicaté non trempé
joint:	Graphite; C4400; PTFE; FKM; NBR; Silicone; EPDM;
Vis:	A2-70 / A4-70
Matériaux spéciaux sur demande	

REMARQUE DE MONTAGE

Il faut utiliser des joints qui s'adaptent exactement aux surfaces d'étanchéité. Le matériau des boulons devrait correspondre à celui du corps du hublot d'observation ou être de qualité supérieure. Les vis doivent correspondre au perçage des brides. Les filets et les têtes de vis devraient idéalement être lubrifiés. Les contrôleurs de circulation tubulaire doivent être montés sans contraintes – les forces exercées par la tuyauterie, les vibrations et les chocs de pression ne doivent pas agir sur l'appareil.

DESSIN

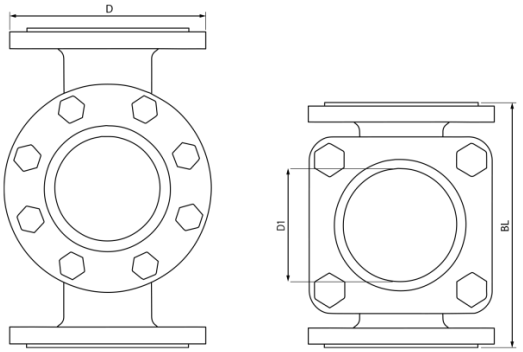

EXÉCUTION

DN 15 – 50 brides de recouvrement carrées
DN 65 – 200 brides de recouvrement rondes

Contrôleur de circulation Type 550 PN 10/40 - DIN 11869 (ancien DIN 3237)

Avec des raccordements à brides conformes à DIN 1092-1

Type 550

DN	15	20	25	32	40	50	65	80	100	125[1]	150[1]	200[1]
D (PN10)	95	105	115	140	150	165	185	200	220	250	285	340
D (PN16)	95	105	115	140	150	165	185	200	220	250	285	340
D (PN25)	95	105	115	140	150	165	185	200	235	270	300	-
D (PN40)	95	105	115	140	150	165	185	200	235	270	300	-
BL	130	150	160	180	200	230	290	310	350	400	480	600
D1	32	32	48	48	65	80	80	100	125	150	175	175
1) Conformément à DIN 11869												

DOUBLE VITRAGE DE SÉCURITÉ

Le contrôleur de circulation est équipé d'un double vitrage de sécurité.
En cas d'endommagement ou de destruction de la vitre intérieure, la bague métallique du verre-regard Meta® empêche l'échappement du fluide. La vitre extérieure supplémentaire assume dans ce cas la fonction de la première vitre et maintient également la pression de service complète. Ainsi, l'installation – en particulier pour les milieux dangereux – peut être arrêtée de manière contrôlée et la plaque de verre défectueuse peut être remplacée en toute sécurité.



VARIANTE POUR VIDE

Dans la variante pour vide (voir type 550V) un joint de haute qualité en novaflon® 500 est utilisé. Ce matériau est constitué de 100% de PTFE (polytétrafluoroéthylène) expansé multidirectionnellement et se caractérise par une excellente résistance chimique, une stabilité mécanique et des propriétés d'étanchéité remarquables.

Le système d'étanchéité est conçu pour une plage de températures de -60°C à +200°C et répond aux exigences de la TA Luft (Instruction technique pour la protection de l'air).

L'aptitude aux applications sous vide jusqu'à 2 mbar absolu a été démontrée par un laboratoire d'essais indépendant et externe. Ainsi, la solution d'étanchéité offre une sécurité et une fiabilité maximales même dans des conditions d'exploitation extrêmes.



CODE PRODUIT

Exemple pour expliquer la composition du code

11 - 550 - 6 - 4 - 3 - 1 - 7 - 000

GRUPPE	TYP	DN	PN	GEHÄUSE	GLAS	DICHTUNG	VARIANTE
11	550	1) 15	1) 10	3) 1.4408	1) verre borosilicaté DIN 7080	1) PTFE	000) Variante standard
		2) 20	2) 16	8) Spécial	2) verre sodocalcique DIN 8902	2) FKM	100) Rotor PTFE (260°C)[2]
		3) 25	3) 25		3) verre de quartz[1]	3) NBR	500) double vitrage
		4) 32	4) 40		4) verre META®	4) C4400	G00) mica
		5) 40			8) verre borosilicaté non trempé	5) Silicone	H00) 7080+Halar®
		6) 50				6) EPDM	F00) 7080+FEP
		7) 65				7) Graphite	T00) basse température
		8) 80				8) Spécial	
		9) 100					
		10) 125					
		11) 150					
		12) 200					

INFO: Sauf indication contraire, le standard d'usine mis en évidence est fourni.
1) Pour les applications sous pression > 0,49 bar(g) possible uniquement jusqu'à DN 25.
2) Possible uniquement à partir du diamètre nominal DN 40.

contrôleur de circulation avec raccordements à bride selon EN 1092-1

EXEMPLE

Le code produit 11-550-6-4-3-1-7-000 correspond à l'exécution standard :
ACI type 550
diamètre nominal DN 50
pression nominale PN 40
corps & brides de recouvrement en 1.4408
verre borosilicaté DIN 7080
Joints:
côté fluide novaphit® MST-XP
côté couvercle KlingerSil® C4400
Vis: A4-70

Contrôleur de circulation Type 550 PN 10/40 - DIN 11869 (ancien DIN 3237)

Avec des raccordements à brides conformes à DIN 1092-1

Type 550

APERÇU RAPIDE

max. 40 bar(g)

-196°C à 400°C

pour les milieux liquides

pour les milieux gazeux

Diamètres nominaux DN 15 - 200

> 50 matériaux d'étanchéité

Accessoires disponibles

Contrôlé par le TÜV

CONDITIONS DE SERVICE

Les conditions de fonctionnement dépendent du choix du verre et des joints :

		VERRE-REGARD		JOINTS						
		verre sodocalcique DIN 8902	**verre borosilicaté** DIN 7080	**PTFE** max. 200 °C	**FKM** max. 200 °C	**NBR** max. 80 °C	**C4400** max. 175 °C	**silicone** max. 180 °C	**EPDM** max. 130 °C	**graphite** > 400 °C
TEMPÉRATURE	jusqu'à 80 °C	✓	✓	✓	✓	✓	✓	✓	✓	✓
	jusqu'à 130 °C	✓	✓	✓	✓	✗	✓	✓	✓	✓
	jusqu'à 150 °C	✓	✓	✓	✓	✗	✓	✓	✗	✓
	jusqu'à 175 °C	✗	✓	✓	✓	✗	✓	✓	✗	✓
	jusqu'à 200 °C	✗	✓	✓	✓	✗	✗	✗	✗	✓
	jusqu'à 280 °C	✗	✓	✗	✗	✗	✗	✗	✗	✓
	> 280 °C	Sur demande		Sur demande						
PRESSION	jusqu'à 10 bar(g)	✓	✓	✓	✓	✓	✓	✓	✓	✓
	jusqu'à 16 bar(g)	✓	✓	✓	✓	✓	✓	✓	✓	✓
	jusqu'à 25 bar(g)	✓	✓	✓	✗	✗	✓	✗	✗	✓
	jusqu'à 40 bar(g)	✓	✓	✓	✗	✗	✓	✗	✗	✓

✓ adapté ✗ inadapté

ACCESSOIRES EN OPTION

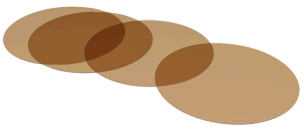

Disques en mica ronds

> jusqu'à 320 °C avec verre borosilicaté DIN 7080

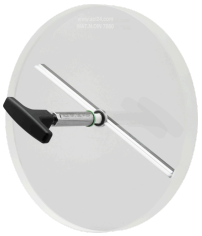

essuie-glace pour hublot d'observation

> avec essuie-glace en PTFE, silicone, EPDM ou FKM

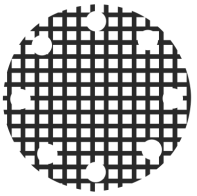

fenêtre grillagée de protection contre les chocs



Hublot d'observation de sécurité fusionné au métal

> pour les applications de sécurité



Lampes LED

> pour les zones Ex et non-Ex



disque de protection en FEP / revêtement FEP

> pour des valeurs de pH élevées

REMARQUE !

Les limites de pression-température s'appliquent conformément à DIN EN 1092-1!

Notre outil du même nom est disponible à cet effet sur notre site web.
(www.aci24.com, dans la catégorie Service, sous-rubrique Outils)

ACI Industriearmaturen GmbH

info@aci24.com
+49 (0) 2461 91634 00
www.aci24.com
+49 (0) 2461 91634 44
Königskamp 19 · 52428 Jülich · Allemagne