Putkiston näkölasi, tyyppi 550 PN 10/40 - DIN 11869 (entinen DIN 3237)

Laippaliitännöillä DIN 1092-1:n mukaisesti

Tyyppi 550

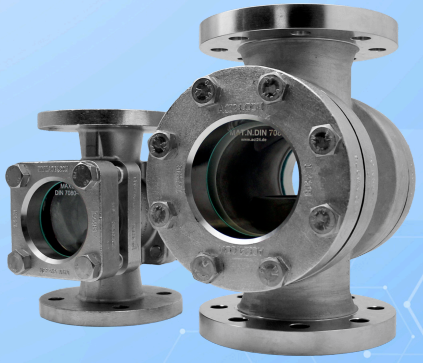

Laippaliitännöillä, jotka vastaavat EN 1092-1

KÄYTTÖ

Putkistojen täyttötilan ja virtauksen tarkkailuun. Näkölasi mahdollistaa yksittäisten laitteiden ja koko laitoksen toiminnan ja suorituskyvyn luotettavan valvonnan. Tyyppi 550 putkiston näkölasit soveltuvat asennettaviksi laippoihin DIN EN 1092-1 -standardin mukaisesti. Näkölasit toimitetaan esiasennettuina ja valmiina asennettaviksi.

Käyttöolosuhteet:	
Lämpötila: (riippuen lasista ja tiivisteestä)	150°C Soodakalkkilasi DIN 8902 280°C Borosilikaattilasi DIN 7080 400°C Karkaisematon borosilikaattilasi
Paine:	≤ 10 / 16 / 25 / 40 bar(g)

Materiaalit:	
Laippa/kotelo:	1.4408
Lasi:	Borosilikaattilasi DIN 7080 Soodakalkkilasi DIN 8902 Karkaisematon borosilikaattilasi
Tiiviste:	Grafiitti; C4400; PTFE; FKM; NBR; Silikoni; EPDM;
Ruuvit:	A2-70 / A4-70
Erikoismateriaalit pyynnöstä	

ASENNUSOHJE

On käytettävä tiivisteitä, jotka sopivat tarkasti tiivistyspintoihin. Ruuvien materiaalin tulisi vastata näkölasikotelon materiaalia tai olla sitä laadukkaampaa. Ruuvien tulee vastata laippojen reikämallia. Kierteet ja ruuvinkannat tulisi mieluiten käsitellä voiteluaineella. Putkimaiset näkölasit on asennettava jännitysvapaasti – putkivoimat, tärinä ja paineiskut eivät saa vaikuttaa armatuuriin.

PIIRUSTUS

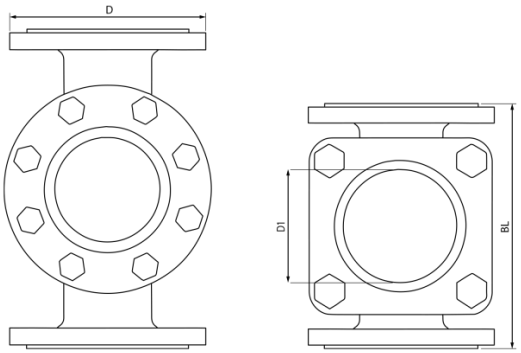

RAKENNE

DN 15 – 50 Kulmikkaat Kansilaipat
DN 65 – 200 Pyöreät Kansilaipat

Putkiston näkölasi, tyyppi 550 PN 10/40 - DIN 11869 (entinen DIN 3237)

Laippaliitännöillä DIN 1092-1:n mukaisesti

Tyyppi 550

DN	15	20	25	32	40	50	65	80	100	125[1]	150[1]	200[1]
D (PN10)	95	105	115	140	150	165	185	200	220	250	285	340
D (PN16)	95	105	115	140	150	165	185	200	220	250	285	340
D (PN25)	95	105	115	140	150	165	185	200	235	270	300	-
D (PN40)	95	105	115	140	150	165	185	200	235	270	300	-
BL	130	150	160	180	200	230	290	310	350	400	480	600
D1	32	32	48	48	65	80	80	100	125	150	175	175
1) DIN 11869:n mukaisesti												

TURVAKAKSOISLASITUS

Putkiston näkölasi on varustettu Turvakaksoislasitus. Sisäisen lasilevyn vaurioituessa tai rikkoutuessa Meta® näkölasin metallirengas estää väliaineen vuotamisen. Ylimääräinen ulompi lasi korvaa tässä tapauksessa ensimmäisen lasin tehtävän ja ylläpitää myös täyttä käyttöpainetta. Näin järjestelmä voidaan – erityisesti vaarallisten väliaineiden tapauksessa – sammuttaa hallitusti ja viallinen näkölasilevy vaihtaa turvallisesti.



TYHJIÖVERSIO

Vakuumvariantissa (katso tyyppi 550V) on käytössä korkealaatuinen Tiiviste novaflon® 500. Tämä materiaali koostuu 100% puhtaasta, monisuuntaisesti laajentuneesta PTFE:stä (polytetrafluorieteeni) ja erottuu erinomaisella kemiallisella kestävyydellä, mekaanisella vakaudella ja erinomaisilla tiivistysominaisuuksilla.

Tiivistysjärjestelmä on suunniteltu -60°C:sta +200°C:een ja täyttää TA Luftin (Tekninen ohje ilman puhtaanapidosta) vaatimukset.

Soveltuvuus tyhjiökäyttöihin jopa 2 mbar absoluuttisena on todettu riippumattoman, ulkoisen testilaboratorion toimesta. Näin tiivistysratkaisu tarjoaa korkeimman tason turvallisuutta ja luotettavuutta myös äärimmäisissä käyttöolosuhteissa.



Putkiston näkölasi, tyyppi 550 PN 10/40 - DIN 11869 (entinen DIN 3237)

Laippaliitännöillä DIN 1092-1:n mukaisesti

Tyyppi 550

TUOTEKOODI

Esimerkki koodin rakenteen selventämiseksi

11 - 550 - 6 - 4 - 3 - 1 - 7 - 000

GRUPPE	TYP	DN	PN	GEHÄUSE	GLAS	DICHTUNG	VARIANTE
11	550	1) 15	1) 10	3) 1.4408	1) Borosilikaattilasi DIN 7080	1) PTFE	000) Vakioversio
		2) 20	2) 16	8) Erikoisrakenne	2) Soodakalkkilasi DIN 8902	2) FKM	100) Roottori PTFE (260°C)[2]
		3) 25	3) 25		3) Kvartsilasi[1]	3) NBR	500) Kaksoislasitus
		4) 32	4) 40		4) META®-lasi	4) C4400	G00) Mika
		5) 40			8) Karkaisematon borosilikaattilasi	5) Silikoni	H00) 7080+Halar®
		6) 50				6) EPDM	F00) 7080+FEP
		7) 65				7) Grafiitti	T00) Matala lämpötila
		8) 80				8) Erikoisrakenne	
		9) 100					
		10) 125					
		11) 150					
		12) 200					

INFO: Ellei toisin mainita, toimitetaan korostettu tehdasstandardi.
1) Painekäytöissä > 0,49 bar(g) mahdollista vain DN 25 asti.
2) Mahdollinen vasta Nimelliskoko DN 40:stä alkaen.

Putkiston näkölasi laippaliitoksilla EN 1092-1

ESIMERKKI

Tuotekoodi 11-550-6-4-3-1-7-000 vastaa vakiomallia:
ACI-tyyppi 550
Nimelliskoko DN 50
Nimellispaine PN 40
Kotelot & kansilaipat materiaalista 1.4408
Borosilikaattilasi DIN 7080
Tiivisteet:
Väliaineen puolella novaphit® MST-XP
Kannen puolella KlingerSil® C4400
Ruuvit: A4-70

Putkiston näkölasi, tyyppi 550 PN 10/40 - DIN 11869 (entinen DIN 3237)

Laippaliitännöillä DIN 1092-1:n mukaisesti

Tyyppi 550

PIKAKATSAUS

enintään 40 bar(g)

-196°C asti 400°C

nestemäisille väliaineille

kaasumaisille väliaineille

Nimelliskoot DN 15 - 200

> 50 tiivistemateriaalia

Lisävarusteita saatavilla

TÜV-ennakkotarkastettu

KÄYTTÖOLOSUHTEET

Käyttöolosuhteet riippuvat lasin ja tiivisteiden valinnasta:

		NÄKÖLASI		TIIVISTEET						
		Soodakalkkilasi DIN 8902	**Borosilikaattilasi** DIN 7080	**PTFE** enint. 200 °C	**FKM** enint. 200 °C	**NBR** enint. 80 °C	**C4400** enint. 175 °C	**Silikoni** enint. 180 °C	**EPDM** enint. 130 °C	**Grafiitti** > 400 °C
LÄMPÖTILA	enintään 80 °C	✓	✓	✓	✓	✓	✓	✓	✓	✓
	enintään 130 °C	✓	✓	✓	✓	✗	✓	✓	✓	✓
	enintään 150 °C	✓	✓	✓	✓	✗	✓	✓	✗	✓
	enintään 175 °C	✗	✓	✓	✓	✗	✓	✓	✗	✓
	enintään 200 °C	✗	✓	✓	✓	✗	✗	✗	✗	✓
	enintään 280 °C	✗	✓	✗	✗	✗	✗	✗	✗	✓
	> 280 °C	Pyynnöstä		Pyynnöstä						
PAINE	enintään 10 bar(g)	✓	✓	✓	✓	✓	✓	✓	✓	✓
	enintään 16 bar(g)	✓	✓	✓	✓	✓	✓	✓	✓	✓
	enintään 25 bar(g)	✓	✓	✓	✗	✗	✓	✗	✗	✓
	enintään 40 bar(g)	✓	✓	✓	✗	✗	✓	✗	✗	✓

✓ soveltuu ✗ ei sovellu

VALINNAISET LISÄVARUSTEET

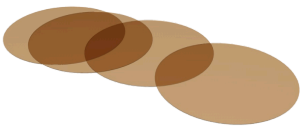

Pyöreät Kiillelevyt

> enintään 320 °C borosilikaattilasilla DIN 7080

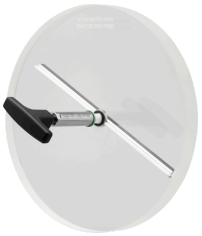

Näkölasin pyyhin

> mukana PTFE-, silikon-, EPDM- tai FKM-pyyhin

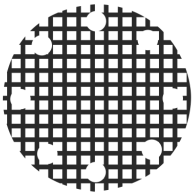

Suojaristikolla varustettu näkölasi

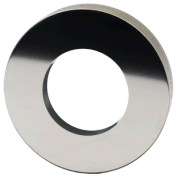

Metallisesti sulatettu turvanäkölasi

> turvallisuussovelluksiin



LED-valaisimet

> Ex- ja ei-Ex-alueille



FEP-suojalevy / FEP-pinnoite

> korkeille pH-arvoille

HUOMAUTUS !

Paine–lämpötilarajat määräytyvät standardin mukaan DIN EN 1092-1!

Tätä varten verkkosivustollamme on samanniminen työkalu.
(www.aci24.com, kohdassa Palvelut, alakohdassa Työkalut)

ACI Industriearmaturen GmbH

info@aci24.com
+49 (0) 2461 91634 00
www.aci24.com
+49 (0) 2461 91634 44
Königskamp 19 · 52428 Jülich · Saksa